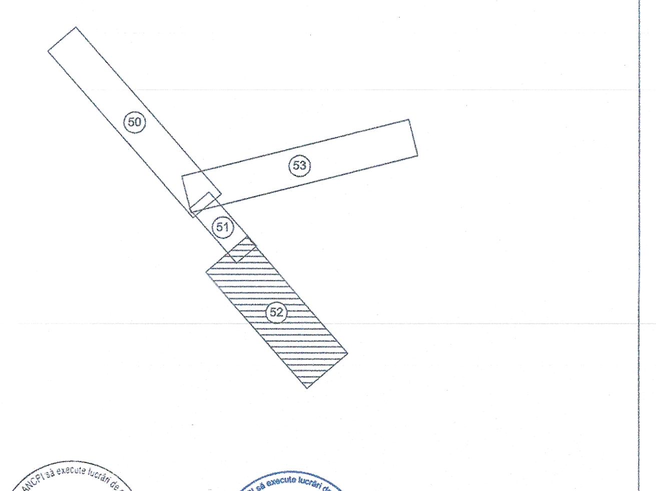

LEGENDA/LEGEND

BORNA REȚEA DE ÎNDESIRE/ BENCHMARK OF THE SECONDARY NETWORK	PUNCT RADIAT/ RADIATED POINT
REPER DE NIVELMENT DE BAZĂ/ REFERENCE BASE LEVEL	PICHET/ STAKE
REPER DE NIVELMENT TEHNIC/ REFERENCE TECHNICAL LEVEL	SCHIMBATOARE DE CALE/ SWITCH
BORNA KILOMETRICA-HECTOMETRICA/ KILOMETRIC-HECTOMETRIC BENCHMARK	STALP DIN LEMN/ WOOD POLE
BORNA ZONA CF/ BENCHMARK OF THE RAILWAY AREA	STALP DIN BETON/ CONCRETE POLE
BORNA CABLU/ CABLE BENCHMARK	STALP DIN METAL/ METAL POLE
BORNA FIBRA OPTICA/ OPTICAL FIBER BENCHMARK	LAMPADAR PE ALEI/ LAMPADAR ON SIDE STRET
MUFA CABLU/ CABLE BOX	STALP INALTA TENSIUNE/ POWER-LINE TOWER
CUTIE CABLU/ CABLE BOX	STALP ELECTRIC DIN BETON/ CONCRETE ELECTRIC POLE
COLOANA CONVORBIRE/ CONVERSATION COLUMN	STALP ELECTRIC DIN METAL/ METALLIC ELECTRIC POLE
MARCA DE SIGURANTA/ SAFETY MARK	STALP DIFUZOR/ LOUD-SPEAKER POLE
SEMNAL LUMINOS PE STALP/ LIGHT SIGNAL ON POLE	SUSTINERE LINIE DE CONTACT/ CONTACT WIRE
SEMNAL LUMINOS PITIC/ SMALL TRAFFIC LIGHTER	ANCORA SUSTINERE STALP/ POLE ANCHOR
AVERTIZOR PENTRU TRECERE LA NIVEL/ WARNING DEVICE FOR LEVEL CROSSING	LIMITA ZONA CFR INTABULATA/ LIMITED CFR AREA INCLUDED
BARIERA/ RAILWAY GATE	LIMITA UAT/ UAT LIMIT
CRUCE/ CROSS	SUPRAFATA NECESARA PROIECTULUI/ NECESSARY PROJECT SURFACE
CUTIE DIN FONTA GAZE/ GAS FONT BOX	CADSTRE VECINE/ NEIGHBORHOOD
CAMIN DE VIZITARE TELEFON/ PHONE MANHOLE	AX CF/ RAILWAY LINE AXE
CAMIN DE VIZITARE CANAL/ SEWERAGE MANHOLE	TALUZ SUS/ SOIL SLOPE UP
GURA DE AERISIRE CANALIZARE/ MOUTH VENTING SEWAGE	TALUZ JOS/ SOIL SLOPE DOWN
CAMIN DE VIZITARE APA/ WATER MANHOLE	SANT DE SCURGERE A APELOR SUS/ DRAIN DITCH UP
MARTOR GAZE/ GAS TELLTALE	SANT DE SCURGERE A APELOR JOS/ DRAIN DITCH DOWN
PANOU ELECTRIC/ ELECTRIC PANEL	GARD DIN BETON/ CONCRETE FENCE
HIDRANT/ HYDRANT	GARD DIN LEMN/ WOOD FENCE
GEIGER/ GEIGER	GARD DIN METAL/ METAL FENCE
FANTANA/ FOUNTAIN	GARD DIN PLASA/ CHAIN-LINK FENCE
CISMEA/ DRINKING FOUNTAIN	GARD DIN SARMA/ BARBED WIRE FENCE
POM/ TREE	GARD VIU-LIMITA PADURE/ GREEN FENCE-FOREST LIMIT
STALP POARTA/ GATE POLE	ZID SUS/ UP WALL
OPRITOR CF/ CATCHER OF RAILWAY LINE	ZID JOS/ DOWN WALL
JOANTA IZOLATA DE LEGATURA/ INSULATING JOINT	RIGOLA/ CREVICE
SCHIMBARE TIP SINA DE CALE FERATA/ RAIL TYPE CHANGE	RAU/ RIVER
SCHIMBARE TIP DE TRAVERSE/ SLEEPER TYPE CHANGE	
DULAP CENTRALIZARE ELECTRODINAMICA/ SWITCH ELECTRODINAMIC CENTRALIZATION	
TRANSFORMATOR ELECTRIC PE STALP/ POLE ELECTRICAL TRANSFORMER	
INDICATOR/ ROAD SIGN	

NOTA: SISTEM DE PROIECȚIE STEREOGRAFIC 1970
SISTEM DE REFERINȚĂ PENTRU COTE "0" MAREA NEAGRĂ 1975

NOTE: STEREOGRAPHIC PROJECT SYSTEM 1970
REFERENCE SYSTEM FOR QUOTES "0" BLACK SEA 1975

CERTIFICAT DE AUTORIZARE Seria RO-B-J Nr. 0684 S.C. VIO-TOP S.R.L.

CERTIFICAT DE AUTORIZARE Seria RO-B-F Nr. 1650 Maria Gina UNGUREANU

CENTRUL NAȚIONAL DE CARTOGRAFIE

PROIECT FINANȚAT DE UNIUNEA EUROPEANĂ / EUROPEAN UNION FINANCED PROJECT		GUVERNUL ROMÂNIEI / GOVERNMENT OF ROMANIA
BENEFICIAR/ BENEFICIARY:	COMPANIA NAȚIONALĂ DE CĂI FERATE "C.F.R." S.A. / ROMANIAN RAILWAY NATIONAL COMPANY	
PROIECTANT/ DESIGNER: ASOCIEREA/ JOINT VENTURE: J40/4867/2001 & J40/20534/2004 SUBCONTRACTANT/ SUBCONTRACTOR: S.C. VIOTOP SRL J40/4967/1999	DENUMIRE PROIECT/ LUCRARE: PROJECT TITLE/ WORKS TITLE:	"MODERNIZAREA LINIEI CF BUCUREȘTI NORD-JILAVA-GIURGIU NORD-GIURGIU NORD FRONTIERĂ" Lot 2 - MODERNIZAREA INFRASTRUCTURII DE CALE FERATĂ DINTRE STAȚIILE CF BUCUREȘTI NORD - GIURGIU NORD - GIURGIU FRONTIERĂ "MODERNIZATION OF THE RAILWAY LINE BUCHAREST NORTH - JILAVA - GIURGIU NORTH - GIURGIU NORTH BORDER" LOT 2 - MODERNIZATION OF RAILWAY INFRASTRUCTURE BETWEEN RAILWAY STATIONS BUCHAREST NORD-GIURGIU NORTH-GIURGIU BORDER
NUME/NAME — SEMNĂTURA/SIGNATURE	SPECIALITATE/ SPECIALTY	STUDIU TOPOGRAFIC / TOPOGRAPHICAL STUDY
PROIECTANT/ DESIGNER: Ing. R. BURCEA	DENUMIRE PLAN/ DRAWING TITLE	PLAN DE SITUAȚIE/LAYOUT PLAN STAȚIA CF GIURGIU ORAȘ/ GIURGIU ORAS RAILWEY STATION
EXPERT CHEIE/ KEY EXPERT: Ing. G.UNGUREANU		
MP/PM: Ing. G.UNGUREANU		
DATA/DATE: 01.2018	SCARA/SCALE: 1:1000	EXEMPLAR NR./ EXEMPLARY NO.: 1
COD PLAN/CODIFICATION SYSTEM:		ST 207 Lot 2 34 ST 52 00