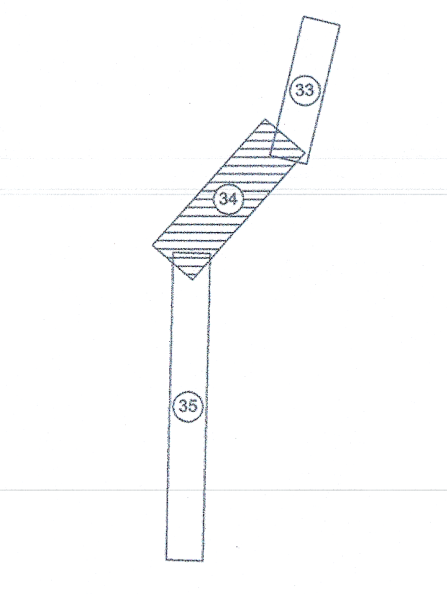


## LEGENDA/LEGEND

| | | | |
|---|---|---|---|
| B1 95.218 | BORNA RETEA DE INDESIRE/ BENCHMARK OF THE SECONDARY NETWORK | 78.658 | PUNCT RADIAT/ RADIATED POINT |
| 501 95.218 | REPER DE NIVELMENT DE BAZA/ REFERENCE BASE LEVEL | 67+251.00 | PICHET/ STAKE |
| 501 95.218 | REPER DE NIVELMENT TEHNIC/ REFERENCE TECHNICAL LEVEL | | |
| 3,5 km 3 | BORNA KILOMETRICA-HECTOMETRICA/ KILOMETRIC-HECTOMETRIC BENCHMARK | NR.6 TP49 | SCHIMBATORE DE CALE/ SWITCH |
| Bz | BORNA ZONA CF/ BENCHMARK OF THE RAILWAY AREA | | |
| K | BORNA CABLU/ CABLE BENCHMARK | | STALP DIN LEMN/ WOOD POLE |
| Fo | BORNA FIBRA OPTICA/ OPTICAL FIBER BENCHMARK | | STALP DIN BETON/ CONCRETE POLE |
| MF | MUFA CABLU/ CABLE BOX | | STALP DIN METAL/ METAL POLE |
| | CUTIE CABLU/ CABLE BOX | | LAMPADAR PE ALEI/ LAMPADAR ON SIDE STRET |
| C.cv. | COLOANA CONVORBIRE/ CONVERSATION COLUMN | | STALP INALTA TENSIUNE/ POWER-LINE TOWER |
| | MARCA DE SIGURANTA/ SAFETY MARK | SE 120 | STALP ELECTRIC DIN BETON/ CONCRETE ELECTRIC POLE |
| | SEMNAL LUMINOS PE STALP/ LIGHT SIGNAL ON POLE | SE 120 | STALP ELECTRIC DIN METAL/ METALLIC ELECTRIC POLE |
| | SEMNAL LUMINOS PITIC/ SMALL TRAFFIC LIGHTER | | STALP DIFUZOR/ LOUD-SPEAKER POLE |
| | AVERTIZOR PENTRU TRECERE LA NIVEL/ WARNING DEVICE FOR LEVEL CROSSING | | SUSTINERE LINIE DE CONTACT/ CONTACT WIRE |
| | BARIERA/ RAILWAY GATE | | ANCORA SUSTINERE STALP/ POLE ANCHOR |
| | CRUCE/ CROSS | | LIMITA ZONA CFR INTABULATA/ LIMITED CFR AREA INCLUDED |
| | CUTIE DIN FONTA GAZE/ GAS FONT BOX | | LIMITA UAT/ UAT LIMIT |
| | CAMIN DE VIZITARE TELEFON/ PHONE MANHOLE | | SUPRAFATA NECESARA PROIECTULUI/ NECESSARY PROJECT SURFACE |
| | CAMIN DE VIZITARE CANAL/ SEWERAGE MANHOLE | | CADSTRE VECINE/ NEIGHBORHOOD |
| | GURA DE AERISIRE CANALIZARE/ MOUTH VENTING SEWAGE | | AX CF/ RAILWAY LINE AXE |
| | CAMIN DE VIZITARE APA/ WATER MANHOLE | | TALUZ SUS/ SOIL SLOPE UP |
| g | MARTOR GAZE/ GAS TELLTALE | | TALUZ JOS/ SOIL SLOPE DOWN |
| | PANOU ELECTRIC/ ELECTRIC PANEL | | SANT DE SCURGERE A APELOR SUS/ DRAIN DITCH UP |
| | HIDRANT/ HYDRANT | | SANT DE SCURGERE A APELOR JOS/ DRAIN DITCH DOWN |
| | GEIGER/ GEIGER | | GARD DIN BETON/ CONCRETE FENCE |
| | FANTANA/ FOUNTAIN | | GARD DIN LEMN/ WOOD FENCE |
| | CISMEA/ DRINKING FOUNTAIN | | GARD DIN METAL/ METAL FENCE |
| | POM/ TREE | | GARD DIN PLASA/ CHAIN-LINK FENCE |
| | STALP POARTA/ GATE POLE | | GARD DIN SARMA/ BARBED WIRE FENCE |
| | OPRITOR CF/ CATCHER OF RAILWAY LINE | | GARD VIU-LIMITA PADURE/ GREEN FENCE-FOREST LIMIT |
| JL | JOANTA IZOLATA DE LEGATURA/ INSULATING JOINT | | ZID SUS/ UP WALL |
| 49/65 | SCHIMBARE TIP SINA DE CALE FERATA/ RAIL TYPE CHANGE | | ZID JOS/ DOWN WALL |
| trav beton/lemn | SCHIMBARE TIP DE TRAVERSE/ SLEEPER TYPE CHANGE | | RIGOLA/ CREVICE |
| CED | DULAP CENTRALIZARE ELECTRODINAMICA/ SWITCH ELECTRODINAMIC CENTRALIZATION | | RAU/ RIVER |
| | TRANSFORMATOR ELECTRIC PE STALP/ POLE ELECTRICAL TRANSFORMER | | |
| | INDICATOR/ ROAD SIGN | | |

NOTA: SISTEM DE PROIECTIE STEREOGRAFIC 1970
SISTEM DE REFERINTĂ PENTRU COTE "0" MAREA NEAGRĂ 1975

NOTE: STEREOGRAPHIC PROJECT SYSTEM 1970
REFERENCE SYSTEM FOR QUOTES "0" BLACK SEA 1975

CERTIFICAT DE AUTORIZARE Seria RO-B-J Nr. 0684 S.C. VIO - TOP S.R.L. Persoana juridică autorizată de ANCPI să execute lucrări de cadastru, geodezie și cartografie

CERTIFICAT DE AUTORIZARE Seria RO-B-F Nr. 1650 Maria Gina UNGUREANU Persoana fizică autorizată de ANCPI să execute lucrări de cadastru, geodezie și cartografie

CENTRUL NATIONAL DE CARTOGRAFIE
Prezentul document este însoțit de procesul-verbal de recepție
Nr. ... Data ...

| | | | |
|---|---|---|---|
| PROIECT FINANȚAT DE UNIUNEA EUROPEANĂ / EUROPEAN UNION FINANCED PROJECT | | GUVERNUL ROMÂNIEI / GOVERNMENT OF ROMANIA | |
| BENEFICIAR/ BENEFICIARY: | COMPANIA NAȚIONALĂ DE CĂI FERATE "C.F.R." S.A. / ROMANIAN RAILWAY NATIONAL COMPANY | | |
| PROIECTANT/ DESIGNER: ASOCIEREA/ JOINT VENTURE: | J40/9877/2001 & acciona J40/20534/2004 | DENUMIRE PROIECT/ DENUMIRE LUCRARE: PROJECT TITLE/ WORKS TITLE: | "MODERNIZAREA LINIEI CF BUCUREȘTI NORD-JILAVA-GIURGIU NORD-GIURGIU NORD FRONTIERĂ" Lot 2 - MODERNIZAREA INFRASTRUCTURII DE CALE FERATA DINTRE STATIILE CF BUCURESTI NORD - GIURGIU NORD - GIURGIU FRONTIERA "MODERNIZATION OF THE RAILWAY LINE BUCHAREST NORTH JILAVA - GIURGIU NORTH - GIURGIU NORTH BORDER" LOT 2 - MODERNIZATION OF RAILWAY INFRASTRUCTURE BETWEEN RAILWAY STATIONS BUCHAREST NORD-GIURGIU NORTH-GIURGIU BORDER |
| SUBCONTRACTANT/ SUBCONTRACTOR: | S.C. VIOTOP SRL J/40/4967/1999 | | |
| | NUME/NAME | SEMNATURA/ SIGNATURE | SPECIALITATE/ SPECIALITY: STUDIU TOPOGRAFIC / TOPOGRAPHICAL STUDY |
| PROIECTANT/ DESIGNER | ing. R. BURCEA | | |
| EXPERT CHEIE/ KEY EXPERT | ing. G.UNGUREANU | | DENUMIRE PLAN/ DRAWING TITLE: PLAN DE SITUATIE/LAYOUT PLAN INTERVAL CF VLAD TEPES-MIHAI BRAVU/ VLAD TEPES-MIHAI BRAVU SECTION |
| MP/PM | ing. G.UNGUREANU | | |
| DATA/DATE: 01.2018 | SCARA/SCALE: 1:1000 | EXEMPLAR NR./ EXEMPLARY NO. 1 | COD PLAN/CODIFICATION SYSTEM: ST 207 Lot 2 21 ST 34 00 |