SECTIUNE TRANSVERSALA A–A

Sc. 1:100

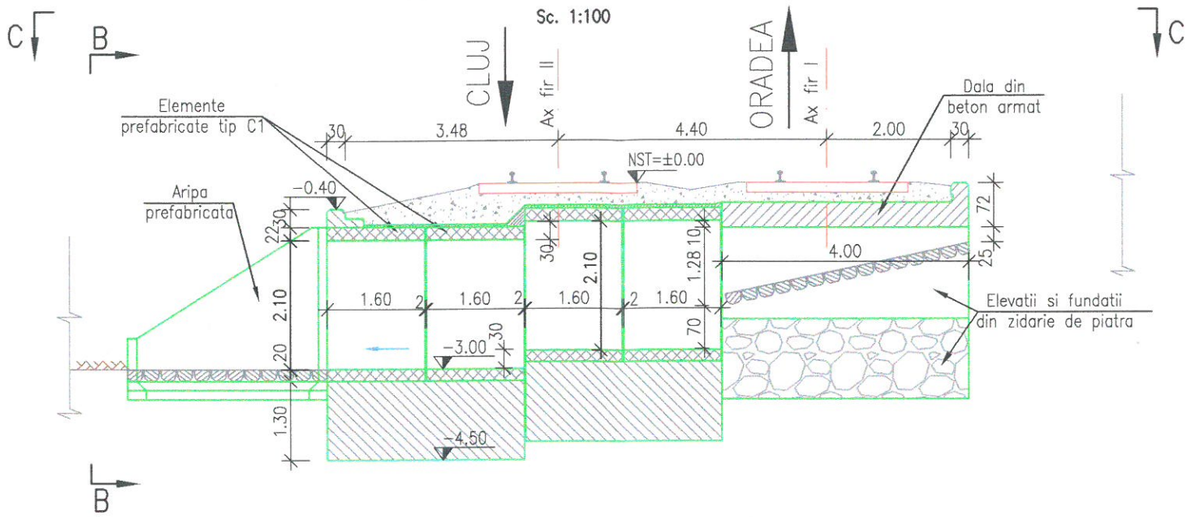

VEDERE B–B

Sc. 1:100

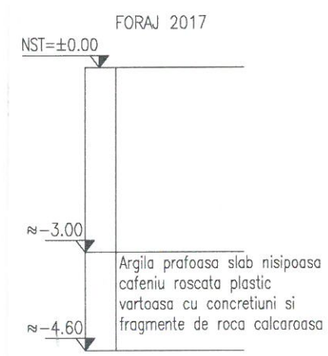

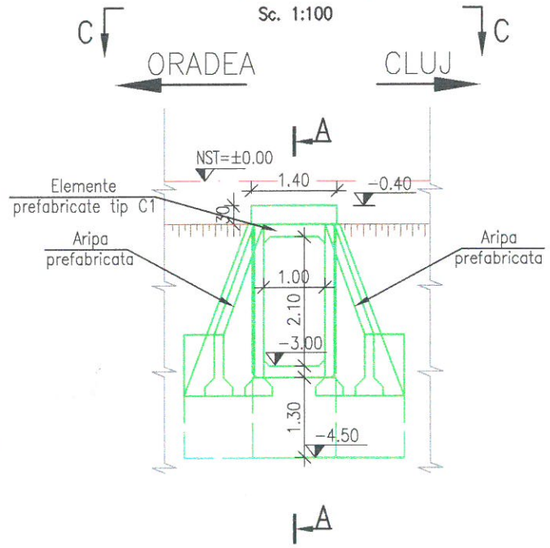

VEDERE PLANA C–C

Sc. 1:100

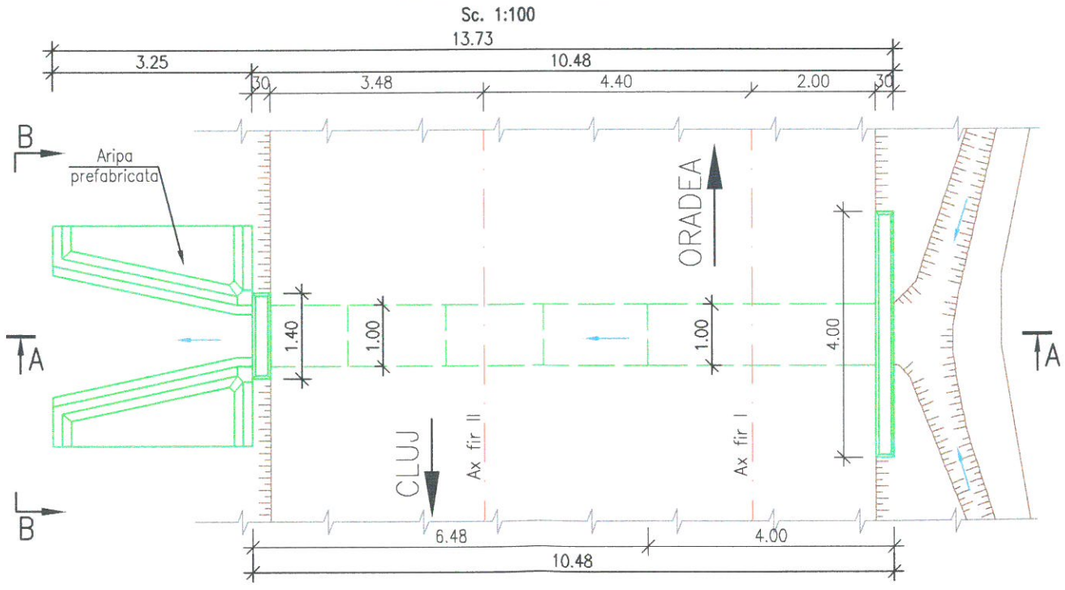

NOTA:

I. Prezentul plan a fost realizat avand la baza urmatoarele date:

- date puse la dispozitie de beneficiar (fisa podetului, proiect tehnic dublare elaborat in 1974)
- date culese de pe teren cu ocazia vizitarii obiectivului (masuratori, fotografii relevante)
- studiu topografic realizat in anul 2017;
- studiu geotehnic realizat in anul 2017;

Forajele geotehnice si cotele de fundare trecute pe plan sunt preluate din planurile puse la dispozitie de catre beneficiar si din studiul geotehnic actual.

II. Constatari:

a) Conform fisei podetului se constata urmatoarele:

- In 2007 s–a semnalat faptul ca podetul este colmatat 50%;
- Din 2007 si pana in prezent podetul se afla in aceeasi stare.

b) Conform datelor culese de pe teren se constata urmatoarele:

- lipsa aripilor din amonte genereaza colmatarea albiei cu piatra sparta de pe terasamentul CF;
- vegetatia obtureaza albia de scurgere a apelor pluviale;
- ciobituri ale muchiilor vii la timpanul aval

GUVERNUL ROMÂNIEI	P.O.I.M. Instrumente Structurale 2014-2020	PROIECT FINANȚAT DE UNIUNEA EUROPEANĂ	UNIUNEA EUROPEANĂ
BENEFICIAR:	CFR	COMPANIA NAȚIONALĂ DE CĂI FERATE C.N.C.F. "C.F.R." S.A.	
PROIECTANT: ASOCIEREA:	acciona Ingeniería & BARCONS	DENUMIRE PROIECT:	REACTUALIZARE STUDIU DE FEZABILITATE PENTRU "ELECTRIFICAREA ȘI REABILITAREA LINIEI DE CALE FERATĂ CLUJ - ORADEA - EPISCOPIA BIHOR"
EXPERT SECUNDAR	NUME: Ing. Alexandru SAVIN	SEMNATURA	OBIECT: PODURI ȘI PODEȚE
EXPERT PRINCIPAL	Ing. Cristina VARĂ-OROS		DENUMIRE PLAN: JUDEȚUL CLUJ, PODEȚ KM 524+287, RELEVEU
CEC/MP	Ing. Stellan VARĂ-OROS		
DATA: 11.2017	SCARA: 1:100	EXEMPLAR NR.:	COD PLAN: ET 36 L0 08 Pd026 002 000