ELEVATIE B–B
Sc. 1:100

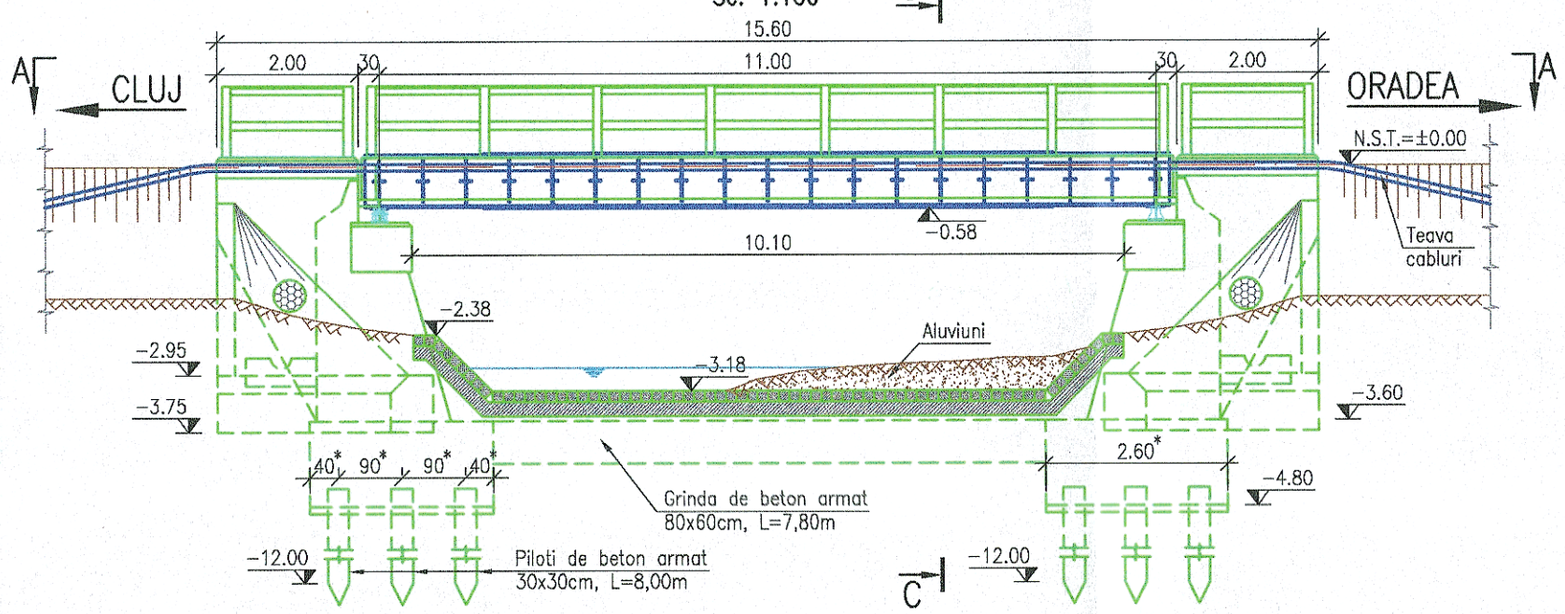

VEDERE PLANA A–A
Sc. 1:100

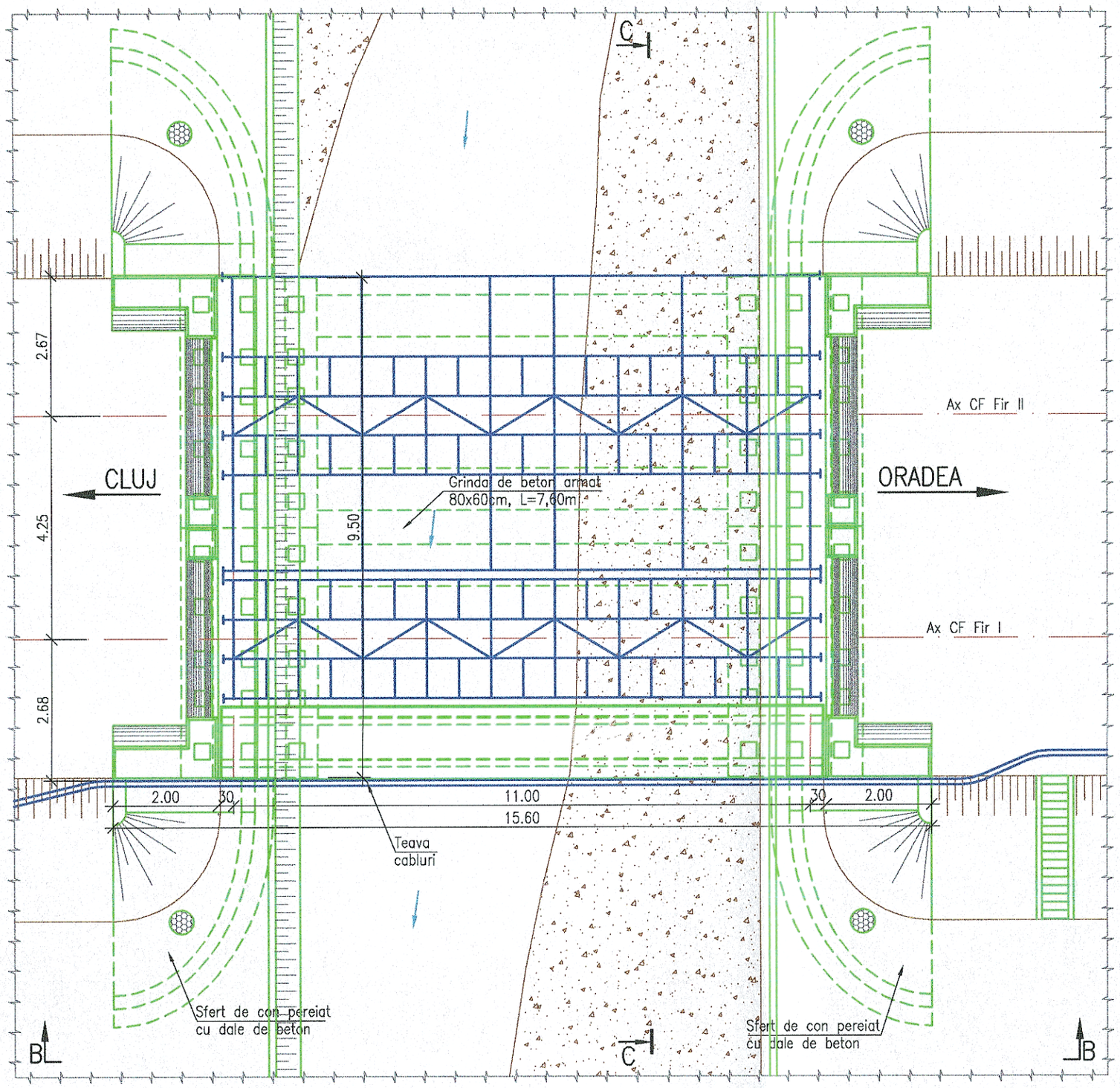

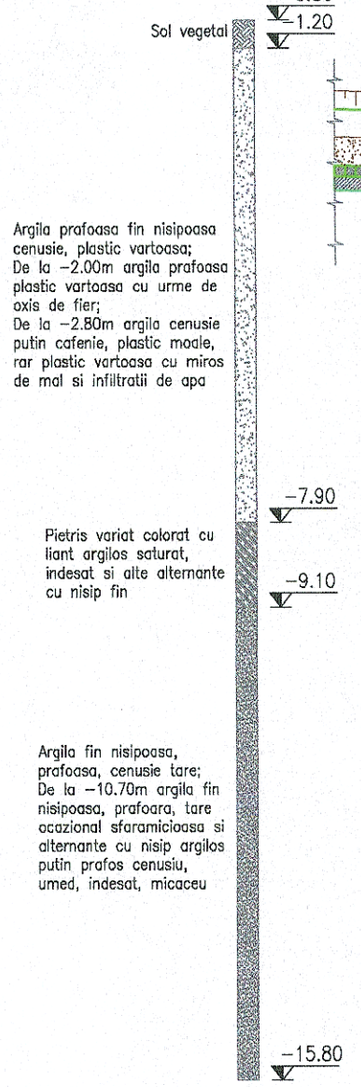

SECTIUNE TRANSVERSALA C–C
Sc. 1:100

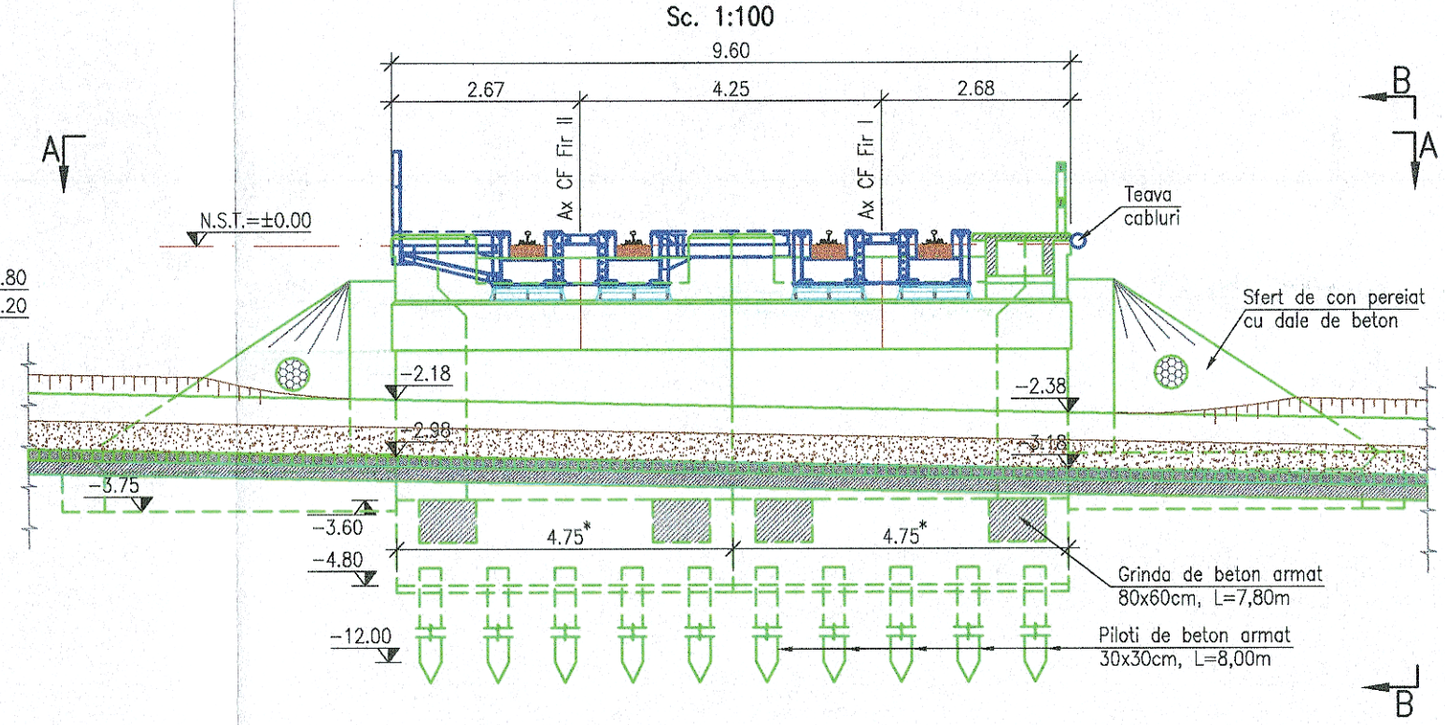

NOTA:

I. Prezentul plan a fost realizat avand la baza urmatoarele date:
- Date puse la dispozitie de Beneficiar (fisa podului si proiectul tehnic de dublare realizat de I.P.C.F. – Atelier Poduri I in anul 1972);
- Date culese de pe teren cu ocazia vizitarii obiectivului (masuratori, fotografii relevante);
- Studiu topografic realizat in anul 2017;
- Studiu geotehnic realizat in anul 2017;

Cotele de fundare trecute pe plan sunt preluate din planurile proiectului de dublare a liniei realizate in anul 1972.

Dimensiunile marcate cu "*" sunt preluate din datele puse la dispozitie de Beneficiar.

Forajul geotehnic trecut pe plan este preluat din studiul geotehnic actual.

II. Descriere Pod:
- Cota de fundare (indirecta): –12.00m fata de N.S.T.–pentru culeea Cluj Napoca;
  –12.00m fata de N.S.T.–pentru culeea Oradea;
- Natura terenului de fundare: Argila fin nisipoasa, prafoasa, cenusie tare;

III. Constatari facute pe teren si in fisa Podului;
–segregari ale betonului la elevatiile culeelor si fisuri;
–degradare pronuntata a betonului la bancheta cuziletilor a culeei Oradea;
–fisuri si degradare a betonului la parapetul de beton de pe firul I;
–pete de rugina la diafragmele transversale si la antretoaze, in special la partea inferioara.

Sectiune Grinda geamana
Sc. 1:20

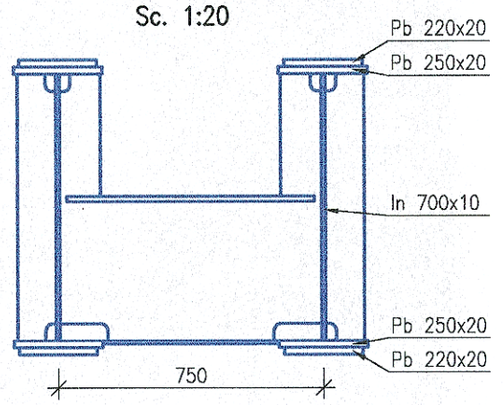

GUVERNUL ROMÂNIEI	P.O.I.M.	Instrumente Structurale 2014-2020	PROIECT FINANȚAT DE UNIUNEA EUROPEANĂ
BENEFICIAR:	COMPANIA NAȚIONALĂ DE CĂI FERATE C.N.C.F. "C.F.R." S.A.		
PROIECTANT: ASOCIEREA: acciona Ingeniería & BANCOS	DENUMIRE PROIECT:	REACTUALIZARE STUDIU DE FEZABILITATE PENTRU "ELECTRIFICAREA ȘI REABILITAREA LINIEI DE CALE FERATĂ CLUJ - ORADEA - EPISCOPIA BIHOR"	
EXPERT SECUNDAR: Ing. Andrei RADU	OBIECT:	PODURI ȘI PODEȚE	
EXPERT PRINCIPAL: Ing. Cristina VARĂ-OROS	DENUMIRE PLAN:	JUDEȚUL CLUJ POD KM 519+752 RELEVEU	
CEC/MP: Ing. Stelian VARĂ-OROS			
DATA: 11.2017	SCARA: 1:20, 1:100	EXEMPLAR NR.:	COD PLAN: ET 36 L0 06 P004 002 000