SCHITA STATIEI CF ALESD

SITUAȚIA EXISTENTĂ
Viteza = 120 km/h

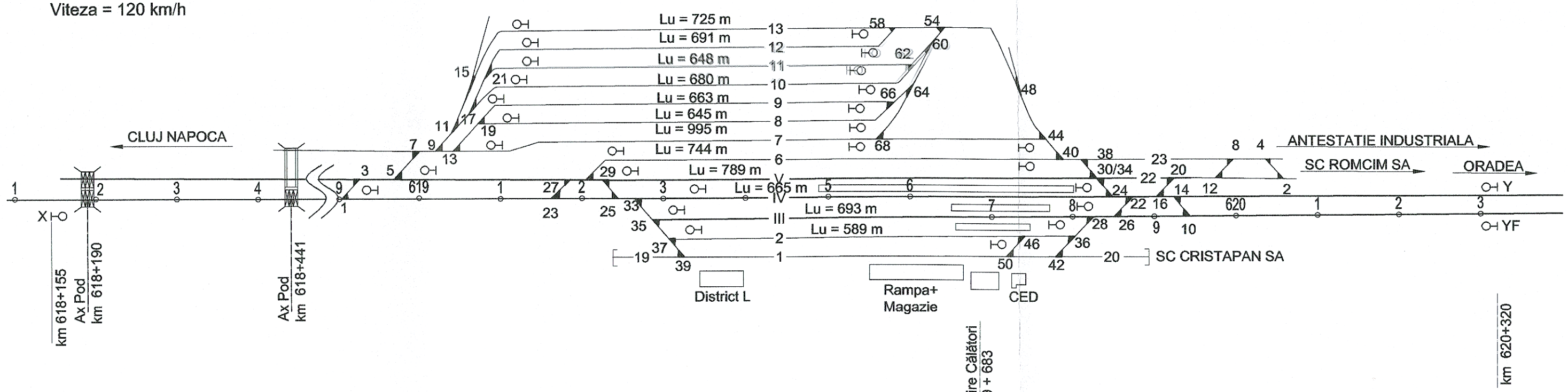
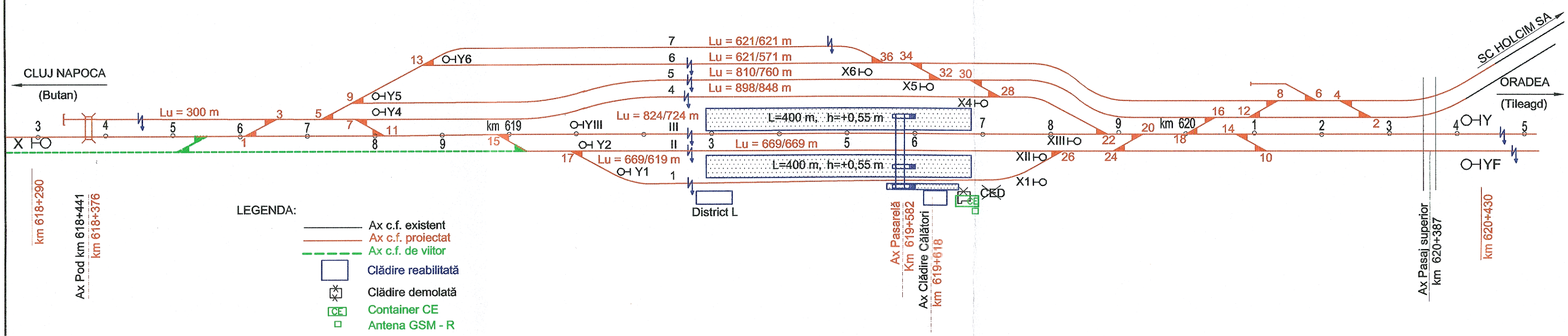
SITUAȚIA PROIECTATĂ
Viteza = 160 km/h