## SECTIUNE LONGITUDINALA B–B
Sc. 1:100

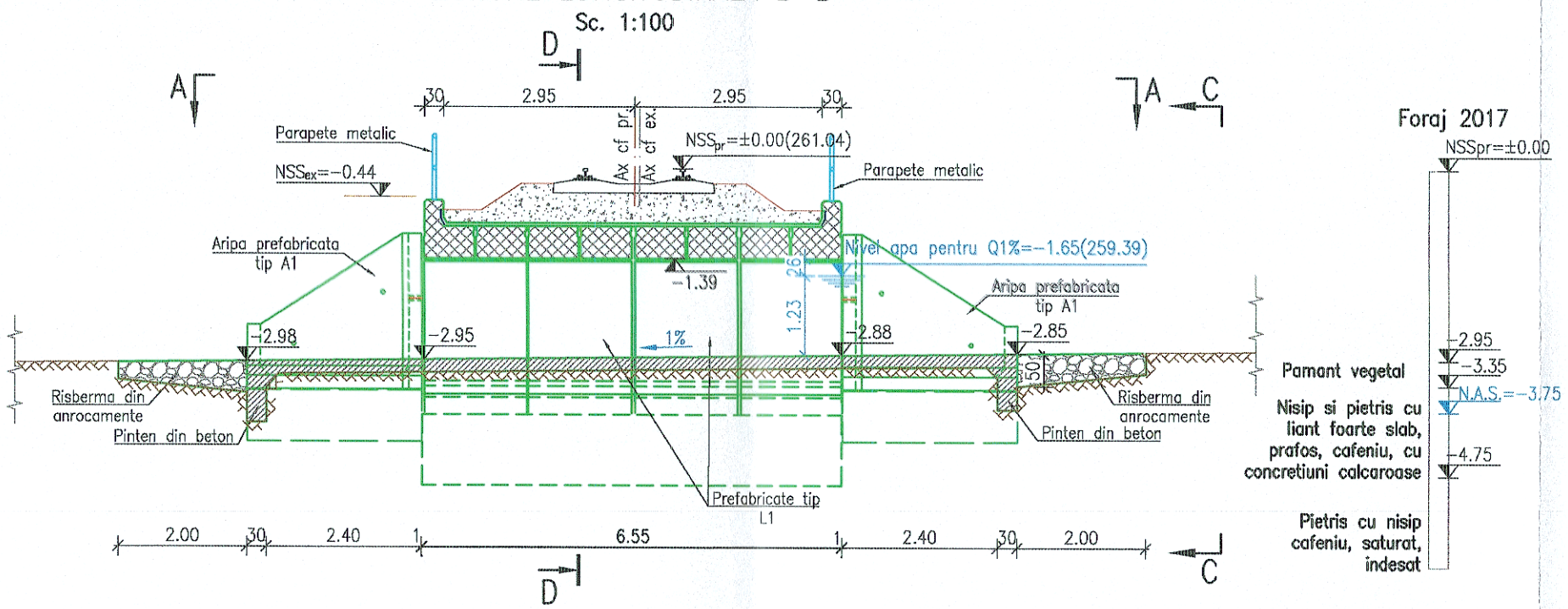





## VEDERE C–C
Sc. 1:100

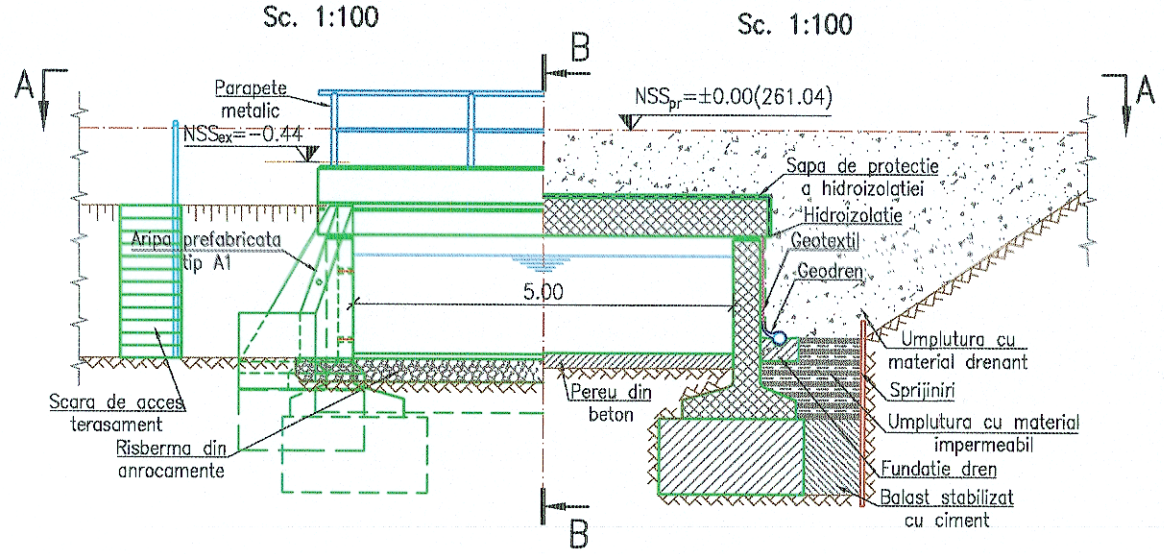


## SECTIUNE TRANSVERSALA D–D
Sc. 1:100

## VEDERE PLANA A–A
Sc. 1:100

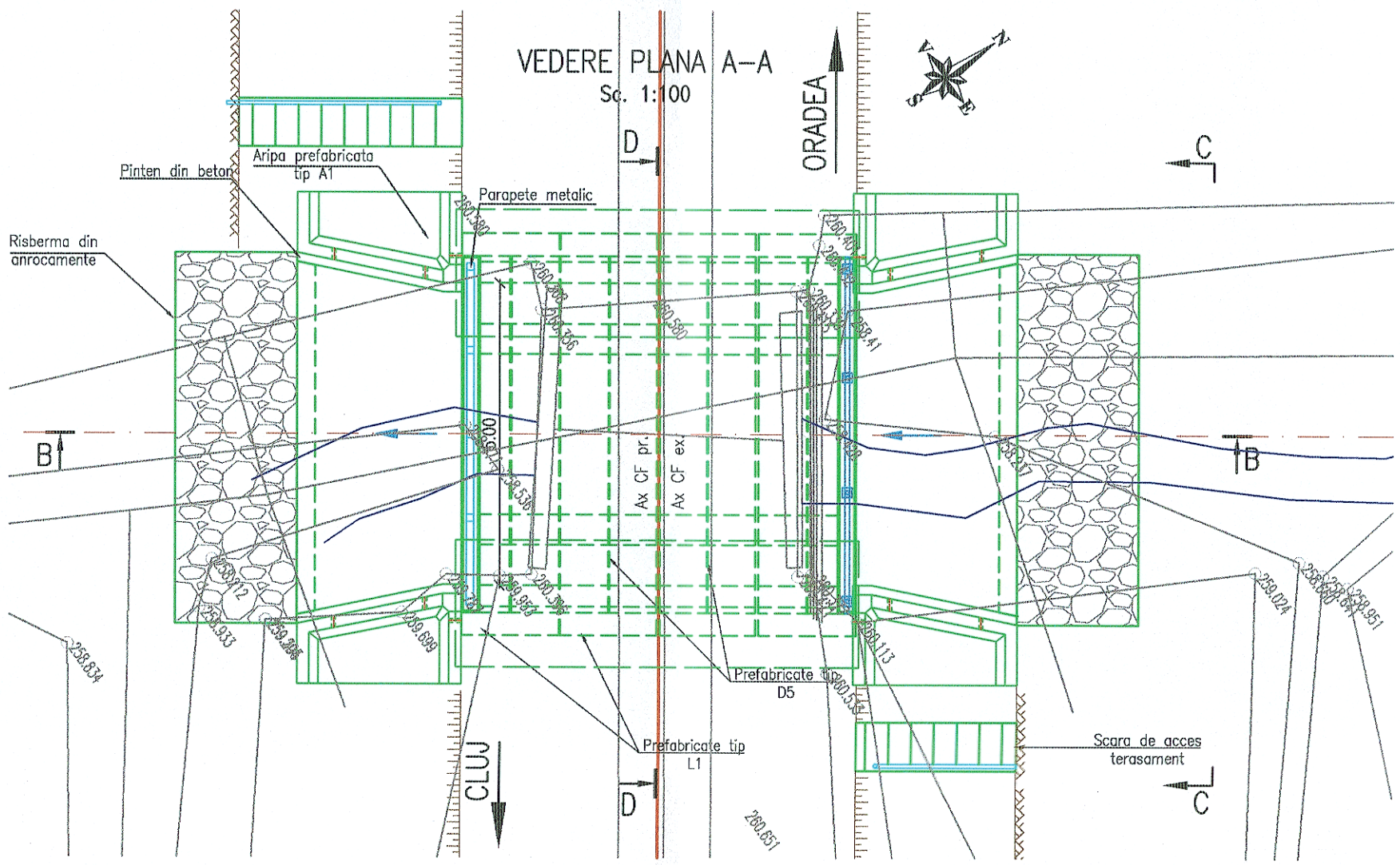


LEGENDA BETOANE

- Beton in elemente prefabricate
- Beton in pereu si scari de acces
- Beton in fundatii dren
- Beton in fundatii podet
- Beton stabilizat cu ciment

NOTA

I. Date de proiectare
- Date puse la dispozitie de Beneficiar (fisa podului si expertiza tehnica);
- Date culese de pe teren cu ocazia vizitarii obiectivului (masuratori, fotografii relevante);
- Studiu topografic realizat in anul 2018;
- Studiu geotehnic realizat in anul 2017;
- Expertiza tehnica realizata in anul 2017;

II. Situatia existenta
- Podetul de cale ferata este alcatuit dintr–o dala monolita din beton armat cu grinzi metalice tip NP26 cu lumina de 2.80m pe o lungime de 4.25m. Constructia se incadreaza in clasa a II–a de importanta conform STAS 4273–83.
- Probabilitatea anuala de depasire, pentru care se face calculul hidraulic (conform STAS 4068/2–87) este de 1% pentru constructiile incadrate in clasa a II–a de importanta.

Ca urmare a starii tehnice a acestuia si a calculului hidraulic pentru debitul cu probabilitatea de depasire de 1%, furnizat de Administratia Nationala "Apele Romane" I.N.H.G.A. cu valoarea de 21.60mc/s, podetul se va inlocui.

III. Solutia proiectata

Avand in vedere aceste considerente in proiect s–au prevazut urmatoarele lucrari:
- Inlocuirea cu un podet nou alcatuit din elemente prefabricate de tip D5 si L1;
- Curatarea si profilarea albiei in aval si amonte si refacerea racordarilor in aval si amonte functie de topografia locului
- Refacerea racordarilor cu terasamentul in amonte si aval functie de pozitia santurilor de scurgere a apelor in lungul terasamentului cu aripi prefabricate tip A1;
- Pinteni din beton si risberme din anrocamente la capetele amonte si aval ale pereului.

GUVERNUL ROMÂNIEI | P.O.I.M. | Instrumente Structurale 2014-2020 | PROIECT FINANȚAT DE UNIUNEA EUROPEANĂ | UNIUNEA EUROPEANĂ

BENEFICIAR: CFR — COMPANIA NAȚIONALĂ DE CĂI FERATE C.N.C.F. "C.F.R." S.A.

PROIECTANT:
ASOCIEREA: acciona Ingeniería & BIROUL B

| | NUME | SEMNĂTURA |
|---|---|---|
| EXPERT SECUNDAR | ing. Andrei NEGREI | |
| EXPERT PRINCIPAL | ing. Cristina VARĂ-OROS | |
| CEC/MP | ing. Stelian VARĂ-OROS | |

DENUMIRE PROIECT: REACTUALIZARE STUDIU DE FEZABILITATE PENTRU "ELECTRIFICAREA ȘI REABILITAREA LINIEI DE CALE FERATĂ CLUJ - ORADEA - EPISCOPIA BIHOR"

OBIECT: PODURI ȘI PODEȚE

DENUMIRE PLAN: PODEȚ KM EX. 610+426 (KM PR. 610+352)
DISPOZIȚIE GENERALĂ

| DATA: | SCARA: | EXEMPLAR NR.: | COD PLAN: |
|---|---|---|---|
| 07.2021 | 1:100 | | SFF 36 L0 30 Pd191 001 003 |