ELEMENTE PREFABRICATE PEROANE DIN BETON ARMAT. ALCATUIRE. / *PLATFORMS PRECASTED REINFORCED CONCRETE ELEMENTS. COMPOSITION.*

Scara 1:50

Dala prefabricata tip DP1 / *Precasted slab DP1*

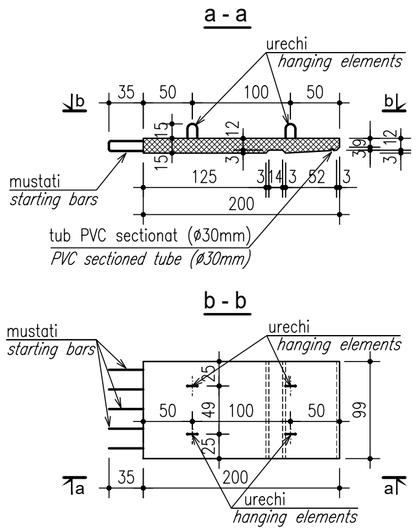

Dala prefabricata tip DP2 / *Precasted slab DP2*

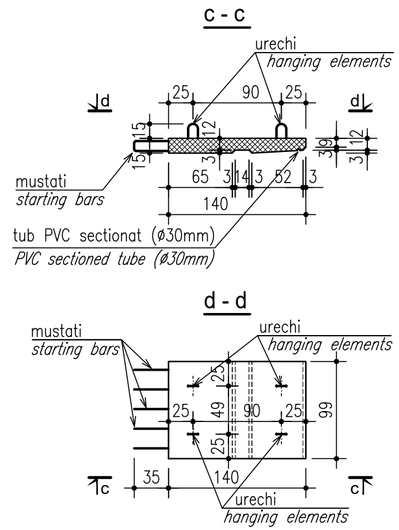

Zid sprijin prefabricat tip ZP1 / *Precasted retaining wall ZP1*

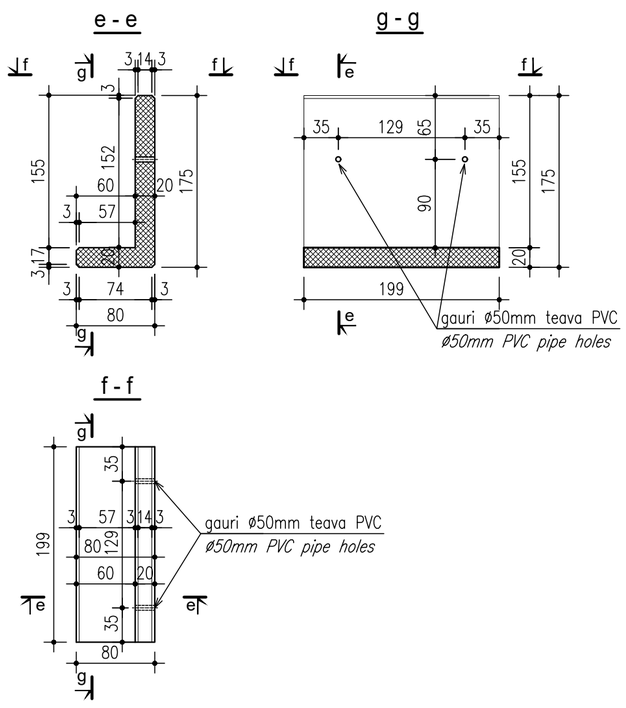

Zid sprijin prefabricat tip ZP2 / *Precasted retaining wall ZP2*

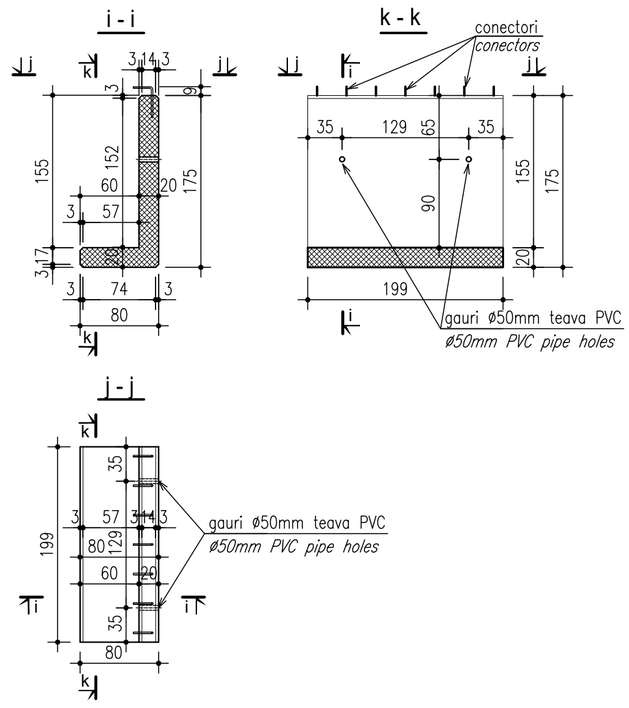

ENTITATE CONTRACTANTA
CONTRACTING ENTITY

C.N.C.F. "C.F.R." - S.A.

CONTRACTANT
CONTRACTOR

Asocierea S.C. ISPCF S.A. - S.C. BAICONS IMPEX SRL

	Nume *Name*	Data *Date*	Semnatura *Signature*
Șef Proiect *Project Manager*	ing. Viorel GORGONETU	11.2024	
Verificat *Checked*	ing. Dan PĂTRAȘCU	11.2024	
Proiectat *Designed*	ing. Mihai PANĂ	11.2024	

"Modernizarea liniilor și instalațiilor din Complexul Feroviar București"
Studiu de fezabilitate

"Modernization lines and installations in the Bucharest Railway Complex
Feasibility Study

Proiect / *Project*
38 / 2022

Faza / *Phase*
S.F.
F.S.

Denumire / Title

PLAN TIP / *TYPE PLAN*
Elemente prefabricate peroane din beton armat. Alcatuire. /
Platforms precasted reinforced concrete elements. Structure.

Scara / *Scale*
1:50

Codificare / Codification System

C O B U | S F | R E Z | D P T | 0 0 | 0 5 | 0 0 1 | R 0 0

Istoricul reviziilor / Revision History

Rev.	Data/Date	Descriere Modificare / Modification description
1		
2		
3		
4		