SECTIUNE TRANSVERSALA

Scara 1:100

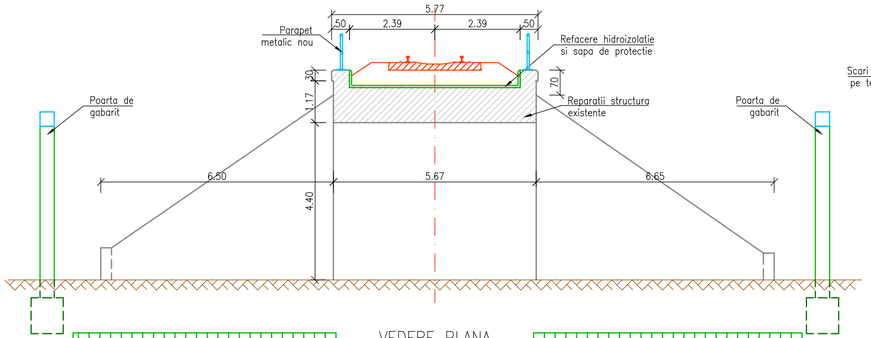

ELEVATIE

Scara 1:100

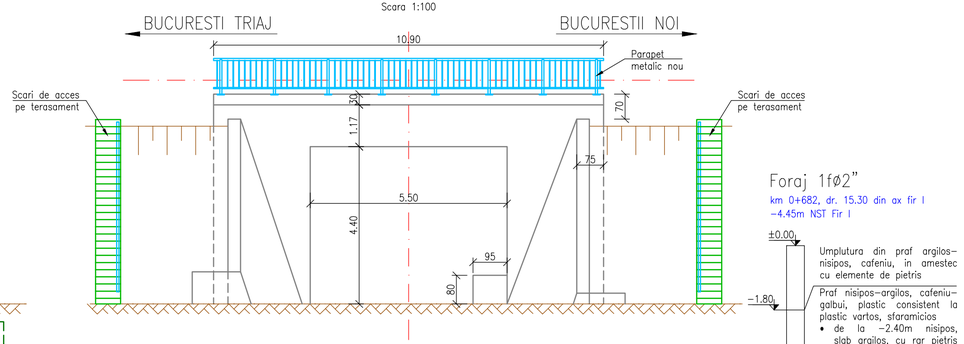

Foraj 1fØ2"

km 0+682, dr. 15.30 din ax fir I
−4.45m NST Fir I

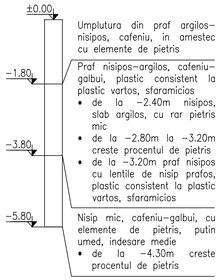

VEDERE PLANA

Scara 1:100

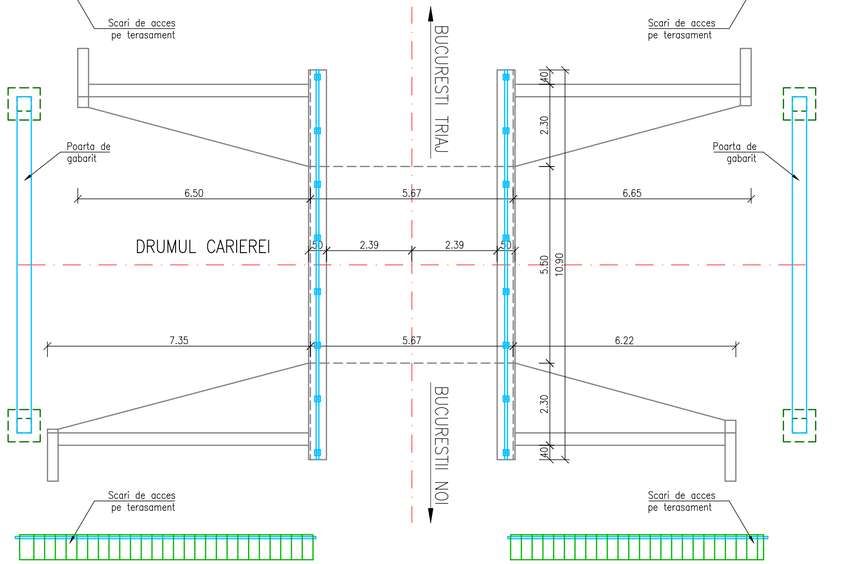

NOTA

Date de proiectare:

- Date puse la dispozitie de Beneficiar;
- Expertiza tehnica;
- Studiu geotehnic
- Date culese de pe teren (fotografii, masuratori, informatii relevante).

Situatia existenta:

Podul este realizat din dale de beton armat turnate monolit. Podul sustine o linie de cale ferata. A fost construit in anul 1950 si a fost proiectat pentru a sustine o linie de cale ferata. Podul are lumina de 5.50m. Pentru infrastructura s-au adoptat ca solutie de fundare, radier monolit fundat direct.

Pentru suprastructura s-a prevazut o dala din beton armat turnata monolit cu o deschidere de 5.95m.

Podul este racordat cu terasamentul atat in amonte, cat si in aval, cu aripi din beton turnate monolit.

Solutia proiectata:

Solutia proiectata, pe baza recomandarii expertului, consta in repararea podului existent, punerea in siguranta si conservarea acestuia.

Se va realiza un inventar a tuturor degradarilor constatate la inspectia podului. Se vor realiza lucrari de reparatii/consolidare/punere in conservare: camasuieli; injectii (daca este cazul); refacerea hidroizolatiei si a protectiei acesteia, refacerea/repararea drenurilor; refaceri ale tencuielii; reparatii ale timpanelor; prevederi de parapete pe timpane; se vor realiza scari de acces pe terasament; reparatii ale aripilor; lucrari de curatare a caii de vegetatie, etc.

Realizarea portilor de gabarit pentru a evita coliziuni cu podul.

Suprafetele de beton vizibile vor fi protejate cu substante impermeabilizante.

Conform H.G. 766/1997, podetul se incadreaza in categoria "B"-Constructie de importanta deosebita.

ENTITATE CONTRACTANTA
CONTRACTING ENTITY

C.N.C.F. "C.F.R." - S.A.

CONTRACTANT
CONTRACTOR

Asocierea S.C. ISPCF S.A. - S.C. BAICONS IMPEX SRL

	Nume *Name*	Data *Date*	Semnatura *Signature*
Şef Proiect *Project Manager*	ing. GORGONEŢU Viorel	11.2024	
Verificat *Checked*	ing. SĂRĂCIN Michaiela	11.2024	
Proiectat *Designed*	ing. COJUHARI Vadim	11.2024	

"Modernizarea liniilor și instalațiilor din Complexul Feroviar București"
Studiu de fezabilitate

"Modernization lines and installations in the Bucharest Railway Complex Feasibility Study

Proiect / *Project*: 38 / 2022

Faza / *Phase*: S.F. *F.S.*

Denumire / Title

DISPOZIȚIE GENERALĂ
PASAJ INFERIOR km pr. 0+682 (km ex. 0+682)

Scara / *Scale*: 1:100

Codificare / Codification System

C O B U | S F | C P O | D D G | 4 1 | 0 3 | 0 0 1 | R 0 0

Istoricul reviziilor / Revision History

Rev.	Data/Date	Descriere Modificare / Modification description
1		
2		
3		
4		