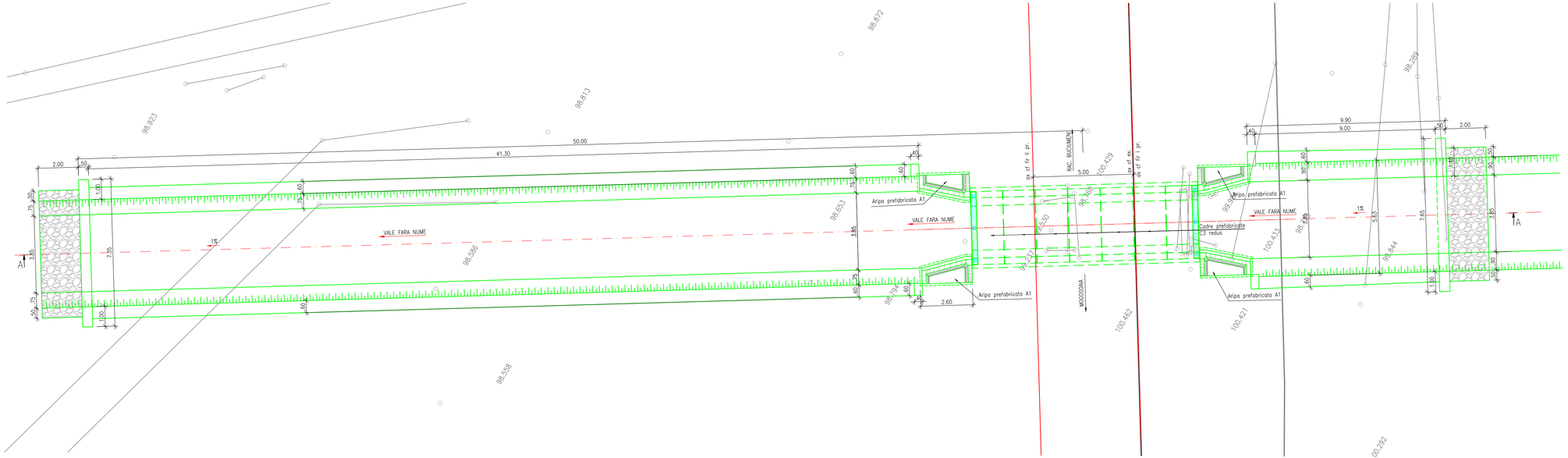

ENTITATE CONTRACTANTA
CONTRACTING ENTITY

C.N.C.F. "C.F.R." - S.A.

CONTRACTANT
CONTRACTOR

Asocierea S.C. ISPCF S.A. - S.C. BAICONS IMPEX SRL

	Nume *Name*	Data *Date*	Semnatura *Signature*
Şef Proiect *Project Manager*	ing. GORGONEŢU Viorel	11.2024	
Verificat *Checked*	ing. SĂRĂCIN Michaiela	11.2024	
Proiectat *Designed*	ing. COTEANU Cristina	11.2024	

"Modernizarea liniilor şi instalaţiilor din Complexul Feroviar Bucureşti"
Studiu de fezabilitate

"Modernization lines and installations in the Bucharest Railway Complex
Feasibility Study

Proiect / *Project*
38 / 2022

Faza / *Phase*
S.F.
F.S.

Denumire / Title

PLAN DE SITUATIE
PODET km pr. 0+910 (km ex. 0+898)

Scara / *Scale*
1:100

Codificare / Codification System

C O B U | S F | C P D | D P S | 3 1 | 0 2 | 0 0 1 | R 0 0

Istoricul revizuirilor / Revision History

Rev.	Data/Date	Descriere Modificare / Modification description
1		
2		
3		
4		