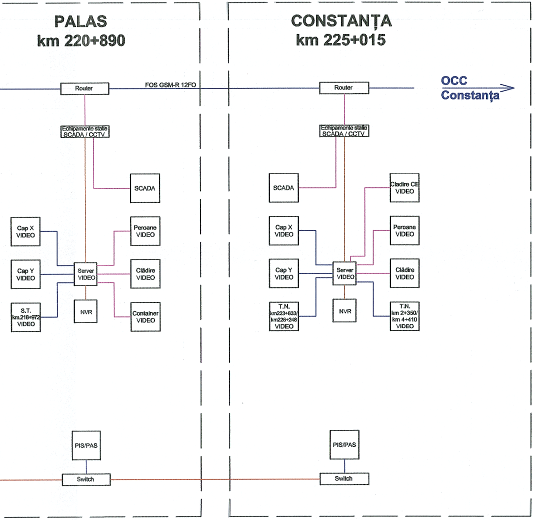
PALAS
km 220+890
CONSTANȚA
km 225+015
FOS GSM-R 12FO
Router
Router
OCC
Constanța
Echipamente statie SCADA / CCTV
Echipamente statie SCADA / CCTV
SCADA
SCADA
Cap X VIDEO
Cap Y VIDEO
S.T. km.218+972 VIDEO
Server VIDEO
NVR
Peroane VIDEO
Clădire VIDEO
Container VIDEO
Cap X VIDEO
Cap Y VIDEO
T.N. km223+633/ km226+248 VIDEO
Server VIDEO
NVR
Cladire CE VIDEO
Peroane VIDEO
Clădire VIDEO
T.N. km 2+350/ km 4+410 VIDEO
PIS/PAS
Switch
PIS/PAS
Switch

LEGENDĂ

▬	Cablul principal FO (subteran) rețeaua comunicatii
▬	Cablul secundar FO (aerian) rețeaua principală semnalizare
▬	Cablu FO local
▬	UTP Cable Cat. 6
TN	Trecere la Nivel
PIS	Sistem Informare Public
PAS	Sistem Anuntare Public
NVR	Inregistrator Video de Retea
ST	Substatie Tractiune
CTS	Controller Terminal System

PROIECT FINANȚAT DE UNIUNEA EUROPEANĂ

UNIUNEA EUROPEANĂ

GUVERNUL ROMÂNIEI

Instrumente Structurale 2014-2020

BENEFICIAR	COMPANIA NAȚIONALĂ DE CĂI FERATE "C.F.R." S.A.			
PRESTATOR: BAICONS IMPEX S.R.L.: J40/9877/2001			DENUMIRE INVESTIȚIE:	Implementarea măsurilor necesare funcționării sistemului ERTMS pe secțiunea de cale ferată Predeal- București-Constanța și extinderea sistemului GSM-R pe rețeaua primară de transport feroviar
	NUME/NAME	SEMNĂTURA	SPECIALITATE	**SEMNALIZARI**
PROIECTAT	**ing. E. DIACONU**		DENUMIRE PLAN	**Arhitectura rețelei de telecomunicații CHITILA - CONSTANȚA**
VERIFICAT	**ing. O. CRĂCIUN**			
AVIZAT	**ing. A. SOPOV**			
DATĂ **09.2023**		SCARĂ -	EXEMPLAR NR.	COD PLAN SF | 93 | L3 | 00 | CSCE | 1 | 004 | 2

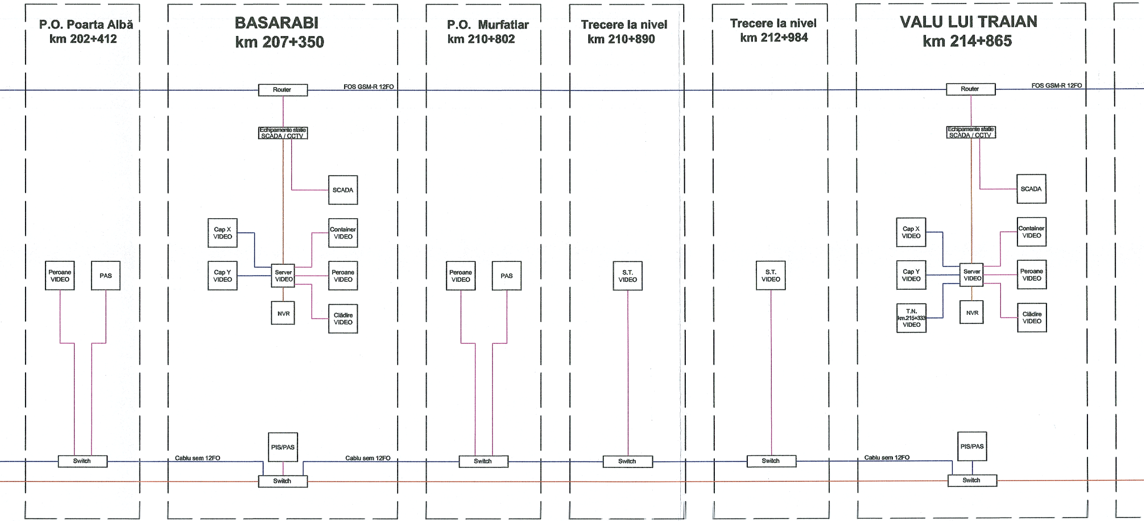
P.O. Poarta Albă
km 202+412
Peroane VIDEO
PAS
Switch
BASARABI
km 207+350
Router
FOS GSM-R 12FO
Echipamente statie SCADA / CCTV
SCADA
Cap X VIDEO
Cap Y VIDEO
Server VIDEO
Container VIDEO
Peroane VIDEO
Clădire VIDEO
NVR
PIS/PAS
Switch
Cablu sem 12FO
Cablu sem 12FO
P.O. Murfatlar
km 210+802
Peroane VIDEO
PAS
Switch
Trecere la nivel
km 210+890
S.T. VIDEO
Switch
Trecere la nivel
km 212+984
S.T. VIDEO
Switch
VALU LUI TRAIAN
km 214+865
Router
FOS GSM-R 12FO
Echipamente statie SCADA / CCTV
SCADA
Cap X VIDEO
Cap Y VIDEO
T.N. km.215+333 VIDEO
Server VIDEO
NVR
Container VIDEO
Peroane VIDEO
Clădire VIDEO
PIS/PAS
Switch
Cablu sem 12FO

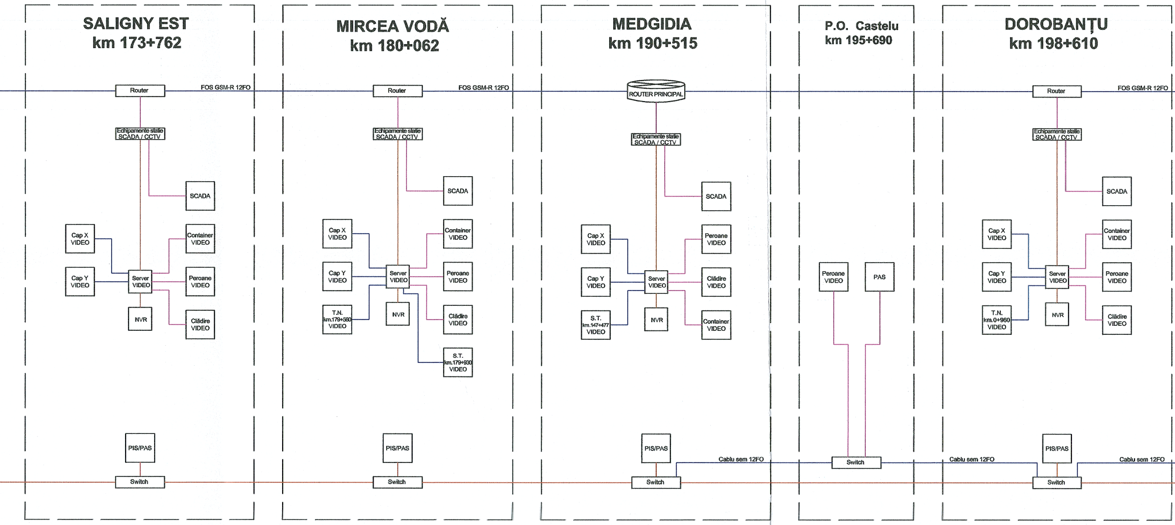
SALIGNY EST
km 173+762
Router
FOS GSM-R 12FO
Echipamente statie
SCADA / CCTV
SCADA
Cap X
VIDEO
Container
VIDEO
Cap Y
VIDEO
Server
VIDEO
Peroane
VIDEO
NVR
Clădire
VIDEO
PIS/PAS
Switch
MIRCEA VODĂ
km 180+062
Router
FOS GSM-R 12FO
Echipamente statie
SCADA / CCTV
SCADA
Cap X
VIDEO
Container
VIDEO
Cap Y
VIDEO
Server
VIDEO
Peroane
VIDEO
T.N.
km.179+560
VIDEO
NVR
Clădire
VIDEO
S.T.
km.179+930
VIDEO
PIS/PAS
Switch
MEDGIDIA
km 190+515
ROUTER PRINCIPAL
Echipamente statie
SCADA / CCTV
SCADA
Cap X
VIDEO
Peroane
VIDEO
Cap Y
VIDEO
Server
VIDEO
Clădire
VIDEO
S.T.
km.147+477
VIDEO
NVR
Container
VIDEO
PIS/PAS
Switch
Cablu sem 12FO
P.O. Castelu
km 195+690
Peroane
VIDEO
PAS
Switch
Cablu sem 12FO
DOROBANȚU
km 198+610
Router
FOS GSM-R 12FO
Echipamente statie
SCADA / CCTV
SCADA
Cap X
VIDEO
Container
VIDEO
Cap Y
VIDEO
Server
VIDEO
Peroane
VIDEO
T.N.
km.0+960
VIDEO
NVR
Clădire
VIDEO
PIS/PAS
Switch
Cablu sem 12FO

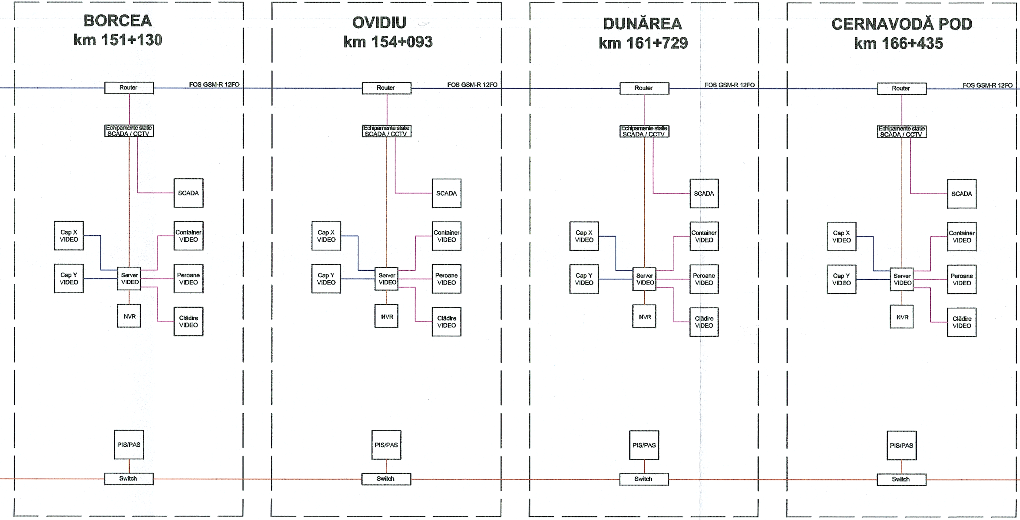
BORCEA
km 151+130
Router
FOS GSM-R 12FO
Echipamente statie
SCADA / CCTV
SCADA
Cap X
VIDEO
Container
VIDEO
Cap Y
VIDEO
Server
VIDEO
Peroane
VIDEO
NVR
Clădire
VIDEO
PIS/PAS
Switch
OVIDIU
km 154+093
Router
FOS GSM-R 12FO
Echipamente statie
SCADA / CCTV
SCADA
Cap X
VIDEO
Container
VIDEO
Cap Y
VIDEO
Server
VIDEO
Peroane
VIDEO
NVR
Clădire
VIDEO
PIS/PAS
Switch
DUNĂREA
km 161+729
Router
FOS GSM-R 12FO
Echipamente statie
SCADA / CCTV
SCADA
Cap X
VIDEO
Container
VIDEO
Cap Y
VIDEO
Server
VIDEO
Peroane
VIDEO
NVR
Clădire
VIDEO
PIS/PAS
Switch
CERNAVODĂ POD
km 166+435
Router
FOS GSM-R 12FO
Echipamente statie
SCADA / CCTV
SCADA
Cap X
VIDEO
Container
VIDEO
Cap Y
VIDEO
Server
VIDEO
Peroane
VIDEO
NVR
Clădire
VIDEO
PIS/PAS
Switch

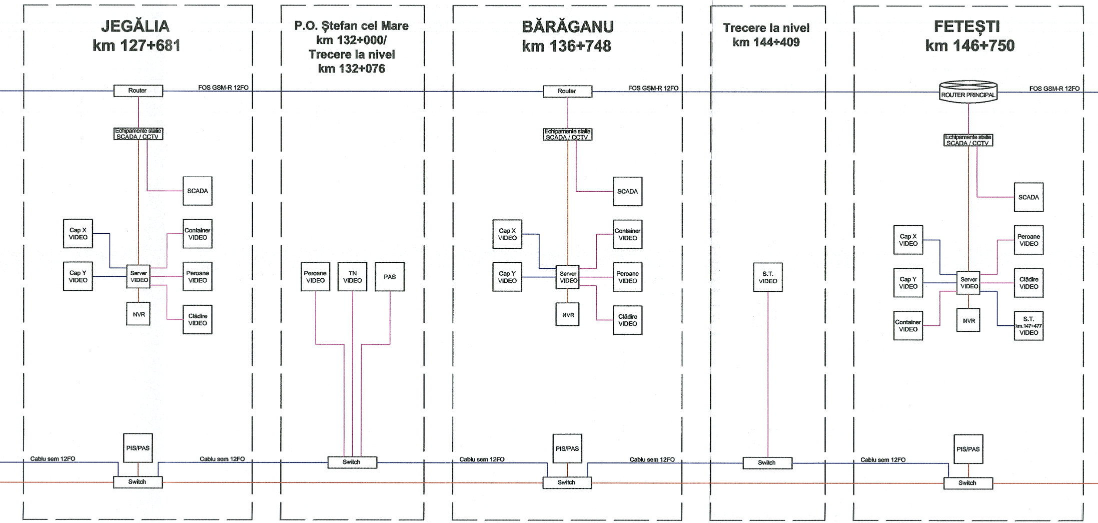
JEGĂLIA
km 127+681
Router
FOS GSM-R 12FO
Echipamente statie SCADA / CCTV
SCADA
Cap X VIDEO
Container VIDEO
Cap Y VIDEO
Server VIDEO
Peroane VIDEO
NVR
Clădire VIDEO
PIS/PAS
Cablu sem 12FO
Cablu sem 12FO
Switch
P.O. Ştefan cel Mare
km 132+000/
Trecere la nivel
km 132+076
Peroane VIDEO
TN VIDEO
PAS
Switch
BĂRĂGANU
km 136+748
Router
FOS GSM-R 12FO
Echipamente statie SCADA / CCTV
SCADA
Cap X VIDEO
Container VIDEO
Cap Y VIDEO
Server VIDEO
Peroane VIDEO
NVR
Clădire VIDEO
PIS/PAS
Cablu sem 12FO
Cablu sem 12FO
Switch
Trecere la nivel
km 144+409
S.T. VIDEO
Switch
FETEȘTI
km 146+750
ROUTER PRINCIPAL
FOS GSM-R 12FO
Echipamente statie SCADA / CCTV
SCADA
Cap X VIDEO
Peroane VIDEO
Cap Y VIDEO
Server VIDEO
Clădire VIDEO
Container VIDEO
NVR
S.T. km.147+477 VIDEO
Cablu sem 12FO
PIS/PAS
Switch

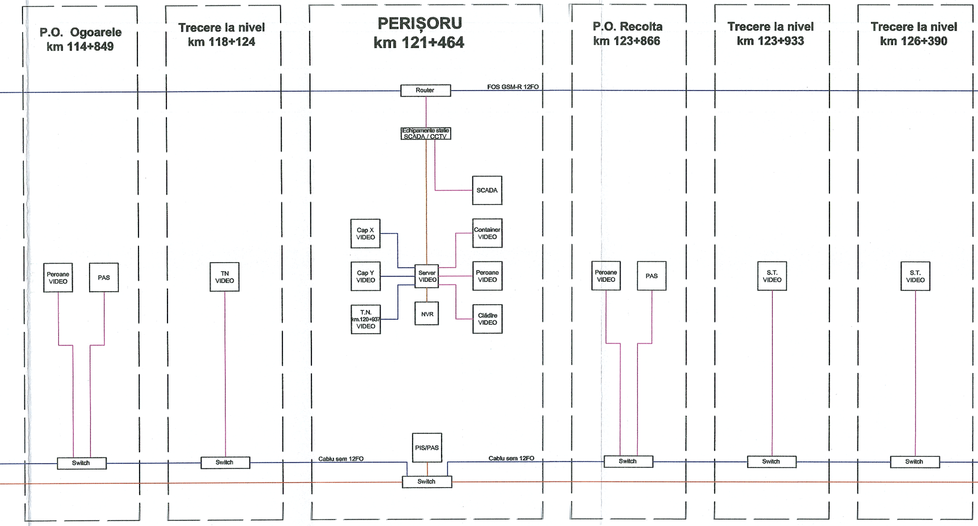
P.O. Ogoarele
km 114+849
Peroane VIDEO
PAS
Switch
Trecere la nivel
km 118+124
TN VIDEO
Switch
PERIȘORU
km 121+464
Router
FOS GSM-R 12FO
Echipamente statie SCADA / CCTV
SCADA
Cap X VIDEO
Cap Y VIDEO
T.N. km.120+937 VIDEO
Server VIDEO
NVR
Container VIDEO
Peroane VIDEO
Clădire VIDEO
PIS/PAS
Switch
Cablu sem 12FO
Cablu sem 12FO
P.O. Recolta
km 123+866
Peroane VIDEO
PAS
Switch
Trecere la nivel
km 123+933
S.T. VIDEO
Switch
Trecere la nivel
km 126+390
S.T. VIDEO
Switch

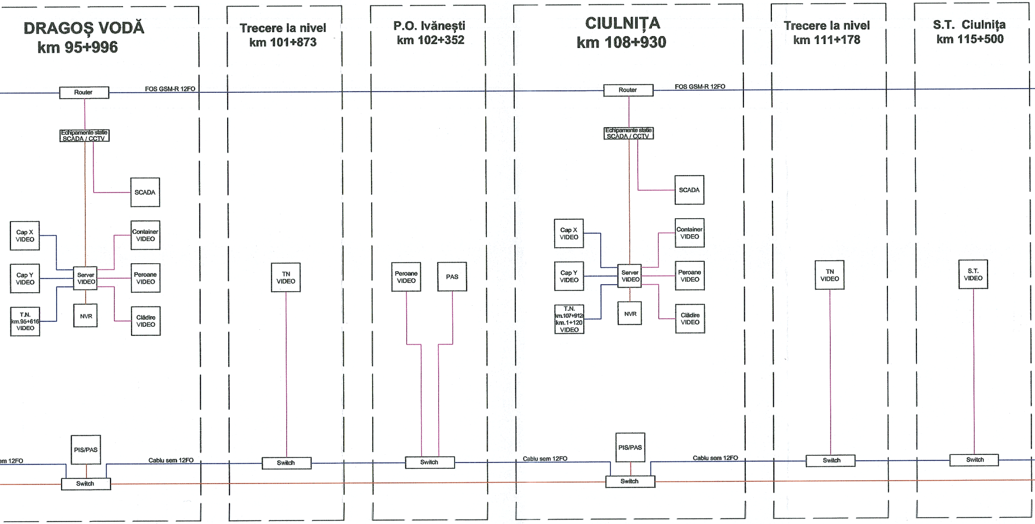
DRAGOȘ VODĂ
km 95+996
Trecere la nivel
km 101+873
P.O. Ivănești
km 102+352
CIULNIȚA
km 108+930
Trecere la nivel
km 111+178
S.T. Ciulnița
km 115+500
Router
FOS GSM-R 12FO
Echipamente statie SCADA / CCTV
SCADA
Cap X VIDEO
Cap Y VIDEO
T.N. km.95+616 VIDEO
Server VIDEO
NVR
Container VIDEO
Peroane VIDEO
Clădire VIDEO
PIS/PAS
Switch
em 12FO
Cablu sem 12FO
TN VIDEO
Switch
Peroane VIDEO
PAS
Switch
Router
FOS GSM-R 12FO
Echipamente statie SCADA / CCTV
SCADA
Cap X VIDEO
Cap Y VIDEO
T.N. km.107+912 km.1+120 VIDEO
Server VIDEO
NVR
Container VIDEO
Peroane VIDEO
Clădire VIDEO
PIS/PAS
Switch
Cablu sem 12FO
Cablu sem 12FO
TN VIDEO
Switch
S.T. VIDEO
Switch

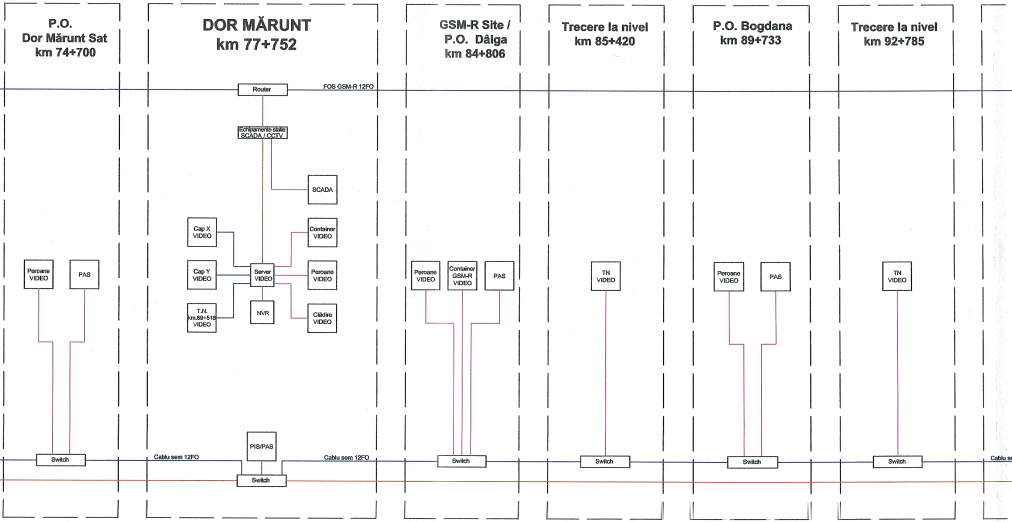
P.O.
Dor Mărunt Sat
km 74+700
Peroane VIDEO
PAS
Switch
DOR MĂRUNT
km 77+752
Router
FOS GSM-R 12FO
Echipamente statie SCADA / CCTV
SCADA
Cap X VIDEO
Cap Y VIDEO
T.N. km.69+518 VIDEO
Server VIDEO
NVR
Container VIDEO
Peroane VIDEO
Clădire VIDEO
PIS/PAS
Switch
Cablu sem 12FO
Cablu sem 12FO
GSM-R Site /
P.O. Dâlga
km 84+806
Peroane VIDEO
Container GSM-R VIDEO
PAS
Switch
Trecere la nivel
km 85+420
TN VIDEO
Switch
P.O. Bogdana
km 89+733
Peroane VIDEO
PAS
Switch
Trecere la nivel
km 92+785
TN VIDEO
Switch
Cablu se

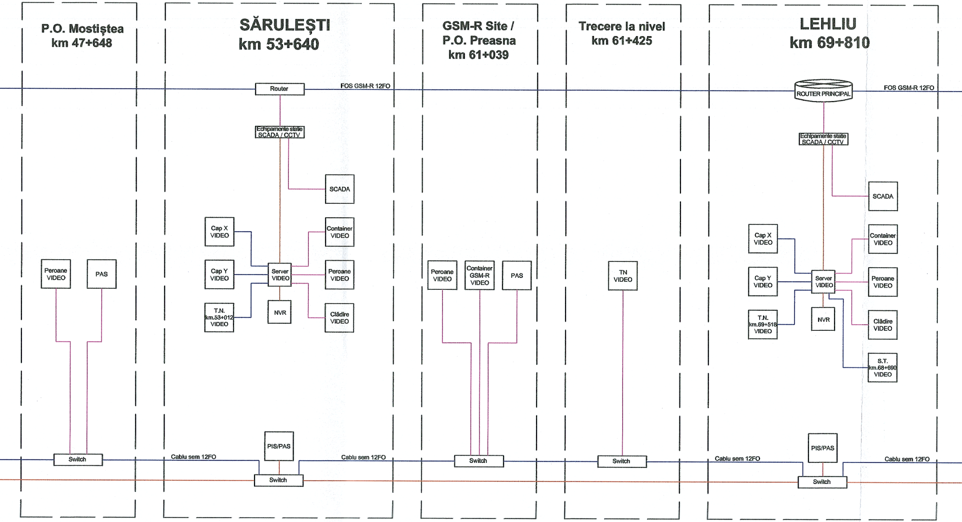
P.O. Mostiștea
km 47+648
Peroane VIDEO
PAS
Switch
SĂRULEȘTI
km 53+640
Router
FOS GSM-R 12FO
Echipamente statie SCADA / CCTV
SCADA
Cap X VIDEO
Container VIDEO
Cap Y VIDEO
Server VIDEO
Peroane VIDEO
T.N. km.53+012 VIDEO
NVR
Clădire VIDEO
PIS/PAS
Cablu sem 12FO
Switch
Cablu sem 12FO
GSM-R Site /
P.O. Preasna
km 61+039
Peroane VIDEO
Container GSM-R VIDEO
PAS
Switch
Trecere la nivel
km 61+425
TN VIDEO
Switch
LEHLIU
km 69+810
ROUTER PRINCIPAL
FOS GSM-R 12FO
Echipamente statie SCADA / CCTV
SCADA
Cap X VIDEO
Container VIDEO
Cap Y VIDEO
Server VIDEO
Peroane VIDEO
T.N. km.69+518 VIDEO
NVR
Clădire VIDEO
S.T. km.68+690 VIDEO
PIS/PAS
Cablu sem 12FO
Switch
Cablu sem 12FO

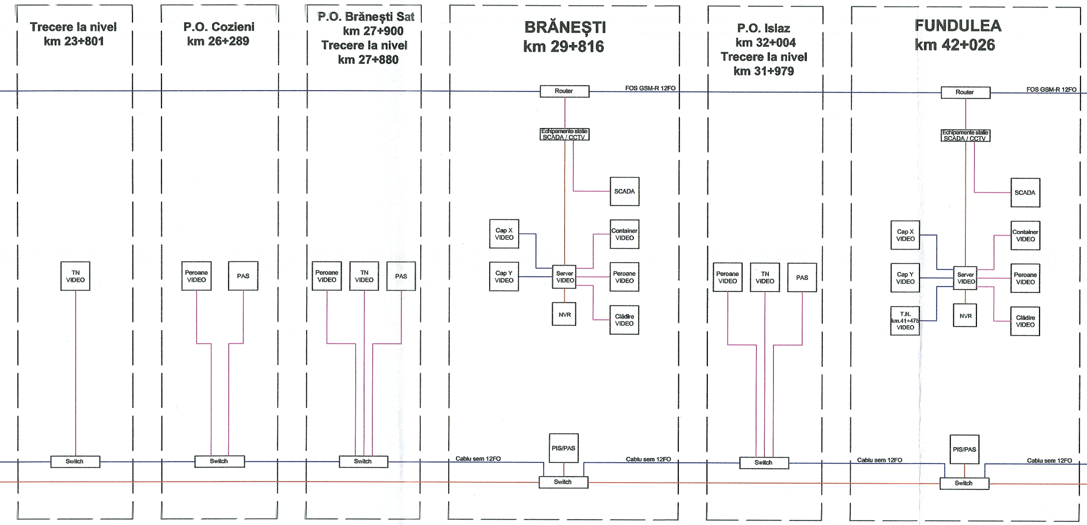
Trecere la nivel
km 23+801
P.O. Cozieni
km 26+289
P.O. Brănești Sat
km 27+900
Trecere la nivel
km 27+880
BRĂNEȘTI
km 29+816
P.O. Islaz
km 32+004
Trecere la nivel
km 31+979
FUNDULEA
km 42+026
Router
FOS GSM-R 12FO
Echipamente statie SCADA / CCTV
SCADA
Cap X VIDEO
Cap Y VIDEO
T.N. km.41+475 VIDEO
Container VIDEO
Server VIDEO
Peroane VIDEO
NVR
Clădire VIDEO
TN VIDEO
PAS
PIS/PAS
Switch
Cablu sem 12FO

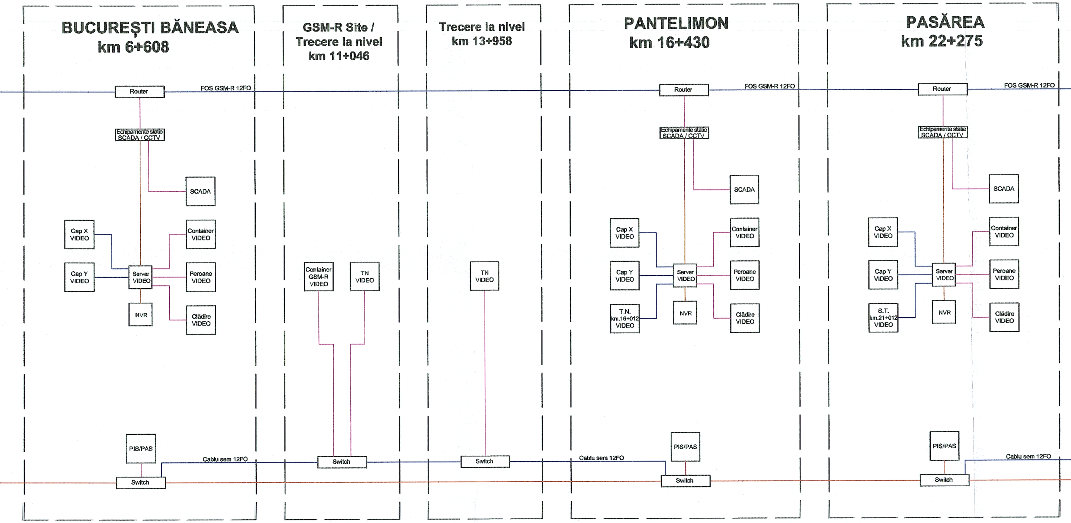
BUCUREȘTI BĂNEASA
km 6+608
Router
FOS GSM-R 12FO
Echipamente statie
SCADA / CCTV
SCADA
Cap X
VIDEO
Cap Y
VIDEO
Server
VIDEO
Container
VIDEO
Peroane
VIDEO
NVR
Clădire
VIDEO
PIS/PAS
Switch
Cablu sem 12FO
GSM-R Site /
Trecere la nivel
km 11+046
Container
GSM-R
VIDEO
TN
VIDEO
Switch
Trecere la nivel
km 13+958
TN
VIDEO
Switch
PANTELIMON
km 16+430
Router
FOS GSM-R 12FO
Echipamente statie
SCADA / CCTV
SCADA
Cap X
VIDEO
Cap Y
VIDEO
T.N.
km.16+012
VIDEO
Server
VIDEO
NVR
Container
VIDEO
Peroane
VIDEO
Clădire
VIDEO
Cablu sem 12FO
PIS/PAS
Switch
PASĂREA
km 22+275
Router
FOS GSM-R 12FO
Echipamente statie
SCADA / CCTV
SCADA
Cap X
VIDEO
Cap Y
VIDEO
S.T.
km.21+012
VIDEO
Server
VIDEO
NVR
Container
VIDEO
Peroane
VIDEO
Clădire
VIDEO
PIS/PAS
Switch
Cablu sem 12FO

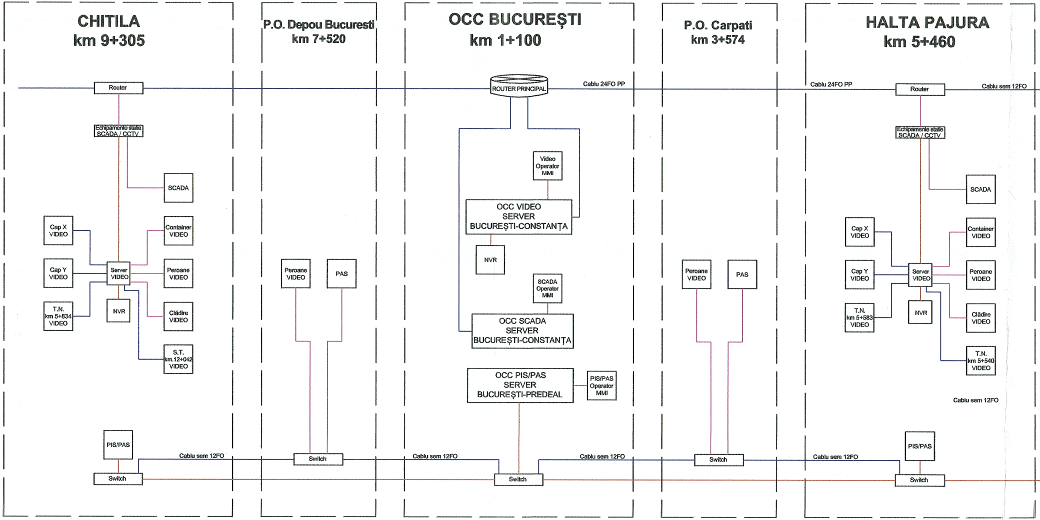
CHITILA
km 9+305
Router
Echipamente statie SCADA / CCTV
SCADA
Cap X VIDEO
Container VIDEO
Cap Y VIDEO
Server VIDEO
Peroane VIDEO
T.N. km 5+834 VIDEO
NVR
Clădire VIDEO
S.T. km.12+042 VIDEO
PIS/PAS
Switch
Cablu sem 12FO
P.O. Depou Bucuresti
km 7+520
Peroane VIDEO
PAS
Switch
OCC BUCUREȘTI
km 1+100
ROUTER PRINCIPAL
Cablu 24FO PP
Video Operator MMI
OCC VIDEO SERVER BUCUREȘTI-CONSTANȚA
NVR
SCADA Operator MMI
OCC SCADA SERVER BUCUREȘTI-CONSTANȚA
OCC PIS/PAS SERVER BUCUREȘTI-PREDEAL
PIS/PAS Operator MMI
Cablu sem 12FO
Switch
Cablu sem 12FO
P.O. Carpati
km 3+574
Peroane VIDEO
PAS
Switch
HALTA PAJURA
km 5+460
Cablu 24FO PP
Router
Cablu sem 12FO
Echipamente statie SCADA / CCTV
SCADA
Cap X VIDEO
Container VIDEO
Cap Y VIDEO
Server VIDEO
Peroane VIDEO
T.N. km 5+583 VIDEO
NVR
Clădire VIDEO
T.N. km 5+540 VIDEO
Cablu sem 12FO
Cablu sem 12FO
PIS/PAS
Switch