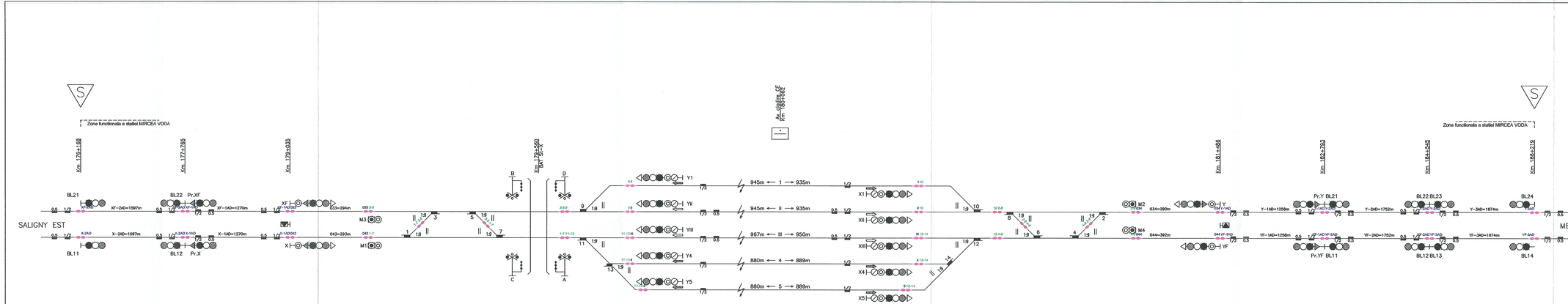

LEGENDĂ

- Semnale de circulaţie.
- Foc Roşu/Galben/Verde/Alb/Albastru Indicator de circulaţie pe stânga
- Indicatoare de viteză.
- Semnale de manevră.
- Semnal avertizare rutieră cu semibarieră.
- Macaz centralizat.
- Inductor autostop.
- Numarătoare de osii.
- Marcă de siguranţă.
- Indicator pentru amplasarea pe partea stângă a semnalului.
- Linie electrificată.
- Trecere la nivel.
- Post centralizare.

PROIECT FINANŢAT DE UNIUNEA EUROPEANĂ		GUVERNUL ROMÂNIEI	
BENEFICIAR:	COMPANIA NAŢIONALĂ DE CĂI FERATE "C.F.R." S.A.		
PRESTATOR: BARCONS IMPEX S.R.L.; 140/9677/2001		DENUMIRE INVESTIŢIE:	Implementarea măsurilor necesare funcţionării sistemului ERTMS pe secţiunea de cale ferată Predeal- Bucureşti-Constanţa şi extinderea sistemului GSM-R pe reţeaua primară de transport feroviar
	NUME/NAME	SEMNĂTURA	SPECIALITATE: INSTALAŢII DE SEMNALIZARE CE+BLAI
PROIECTAT	Ing. E. DIACONU		
VERIFICAT	Ing. O. CRĂCIUN		DENUMIRE PLAN: LINIA C.F. BUCUREŞTI - CONSTANŢA STAŢIA MIRCEA VODĂ
AVIZAT	Ing. A. SOPOV		
DATĂ 09.2023	SCARĂ -	EXEMPLAR NR.	COD PLAN: SF 93 L3 22 CSCE 1 037 2