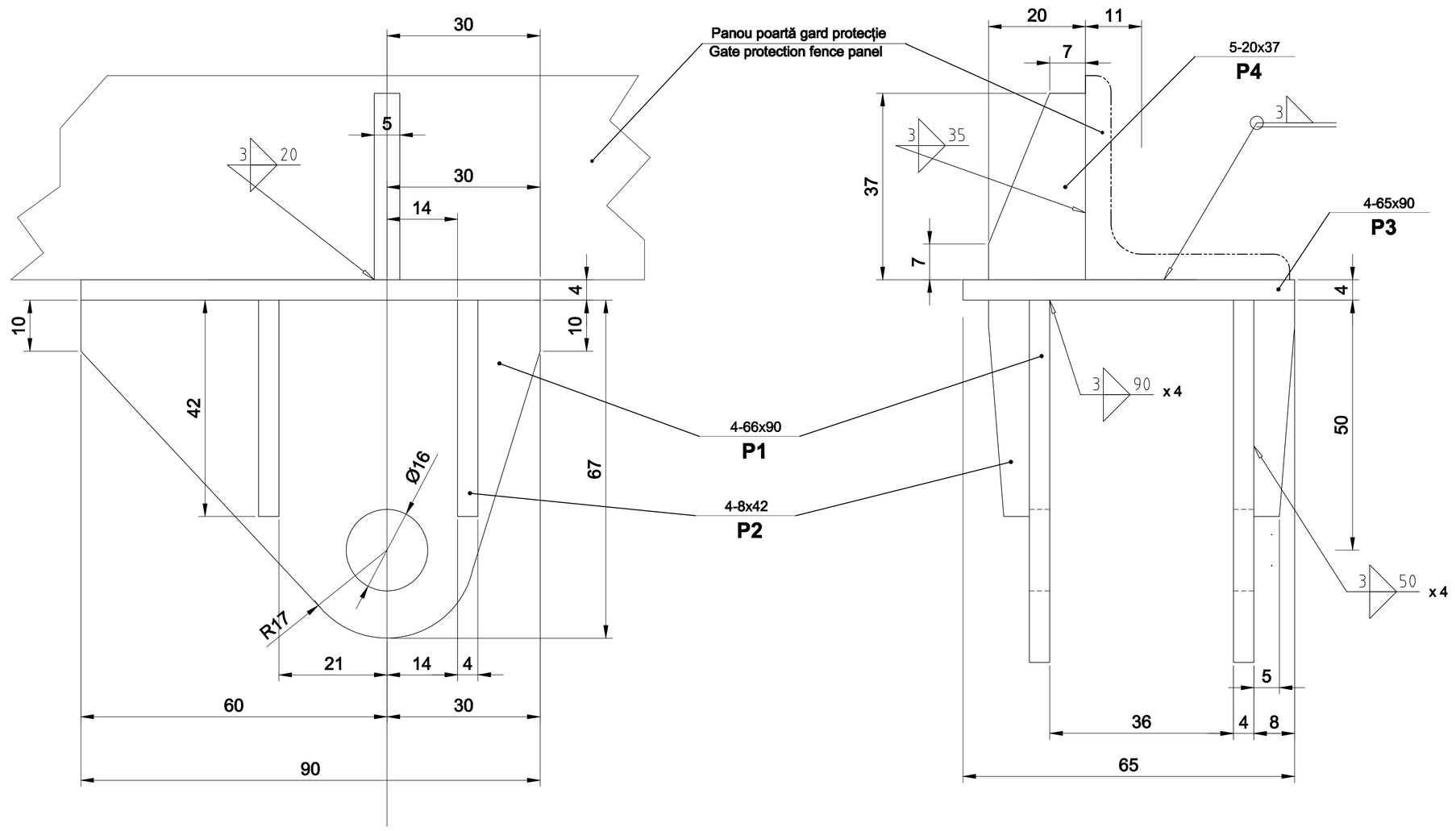

D					
C					
B					
A					
Indice Index	Data Date	Modificare Modification/Revision	Proiectant Designer	Aprobat Consultant Approved Consultant	Aprobat CFR Approved CFR

GUVERNUL ROMANIEI
ROMANIAN GOVERNMENT

PROIECT FINANȚAT DE UNIUNEA EUROPEANĂ
EUROPEAN UNION FINANCED PROJECT

CLIENT / CLIENT

C.N.C.F. "C.F.R." - S.A.

ITALFERR
GRUPPO FERROVIE DELLO STATO
Joint Venture leader

Scott Wilson

OBERMEYER
PLANEN + BERATEN GmbH

TECNIC
Consulting Engineers

CONSULTANT / CONSULTANT

			Data Date	Semnătură Signature
Aprobat Approved	Şef proiect Project manager	R. Liuzza		
Aprobat Approved	Coordonator Secțiune 1 Section 1 Coordinator	C. Gambelli		
Verificat Checked	Verificator Verifier	Giuseppe Fioravanti		

SUBCONTRACTANT / SUBCONTRACTOR

AREX CONPET

Aprobat Approved	Responsabil Subconsultant Subconsultant Responsible	A.Stanciu - Dinulescu		
Întocmit Elaborated	Proiectant Designer	Dorin Gavril		

Reabilitarea liniei de cale ferata Brașov - Simeria, parte componentă a coridorului IV Pan European, pentru circulația trenurilor cu viteza maximă de 160 km/h,
Tronsonul : Brașov - Sighișoara
Rehabilitation of the railway line Brașov - Simeria, component Part of the IV Pan-European Corridor, for the trains circulation with maximum speed of 160 km/h,
Section : Brașov - Sighișoara

Proiect/Project
2004/RO/16/P/PA/003

Faza / Phase:
D.E. / E.D.

Denumire desen / Drawing Title :

SUPORT ROLĂ

SUPPORT ROLL

ANSAMBLU ROATĂ RULARE/*ROLLING WHEEL ASSEMBLY*
POARTA GARD PROTECȚIE/*GATE PROTECTION FENCE*

Codificare / Codification System	Scara / Scale 1 : 1	LOT / LOT	Nr. / No 01 / 01
E A 5 1 0 1 E 0 0 B W C C 0 0 0 8 0 1 3 0			

EXTRAS DE MATERIALE / *MATERIALS SHEAT*

Poziția *Position*	Denumirea *Name*	Bucăți *Pieces*	Lung.(mm) *Lenght.(mm)*	Greutate/*Weight* kg/m	kg/buc(*ps.*)	Total/*Total*
1	Tg 4-66x90	2	-	-	0,125	0,25
2	Tg 4-8x42	4	-	-	0,009	0.04
3	Tg 4 - 65 x 90	1	-	-	0,184	0.19
4	Tg 5 - 20 x 37	1	-	-	0,022	0,03
GREUTATE/*WEIGHT* (kg)						0,88
SUDURĂ / *WELDING* (3%)						0,03
TOTAL GREUTATE / *TOTAL WEIGHT* (kg)						0,91

1,25A3(525x297)=0,155m²