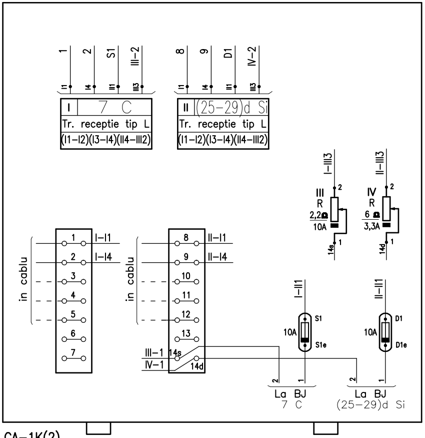
1
2
S1
III–2
8
9
D1
IV–2
I1
I4
II1
III3
I | 7 C
Tr. receptie tip L
(I1–I2)(I3–I4)(II4–III2)
II | (25–29)d Si
Tr. receptie tip L
(I1–I2)(I3–I4)(II4–III2)
I–III3
II–III3
III
R
2,2Ω
10A
IV
R
6 Ω
3,3A
14s
14d
in cablu
I–I1
I–I4
II–I1
II–I4
III–1
IV–1
I–II1
II–II1
S1
S1e
D1
D1e
10A
La BJ
7 C
La BJ
(25–29)d Si

CA–1K(2)
BIF

7 C; (25–29)d Si

CUTIE APARATAJ PENTRU DOUA RECEPTII

Statia: Racos **EA51 01 E 11 BX SE 011 2 022 1 26/49**

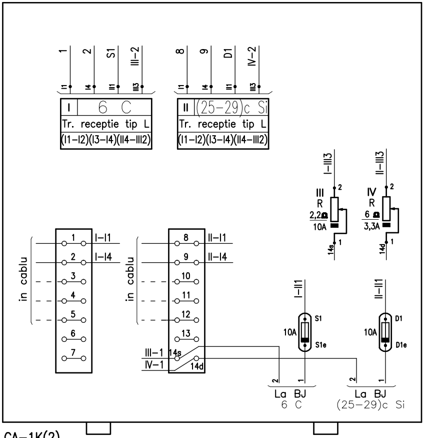
1
2
S1
III–2
8
9
D1
IV–2
I1
I4
II1
III3
I | 6 C
Tr. receptie tip L
(I1–I2)(I3–I4)(II4–III2)
II | (25–29)c Si
Tr. receptie tip L
(I1–I2)(I3–I4)(II4–III2)
I–III3
II–III3
III
R
2,2Ω
10A
IV
R
6 Ω
3,3A
14s
14d
in cablu
I–I1
I–I4
II–I1
II–I4
III–1
IV–1
I–II1
II–II1
S1
S1e
D1
D1e
10A
La BJ
6 C
La BJ
(25–29)c Si

CA–1K(2)
BIF

6 C; (25–29)c Si

CUTIE APARATAJ PENTRU DOUA RECEPTII

Statia: Racos **EA51 01 E 11 BX SE 011 2 022 1 27/49**

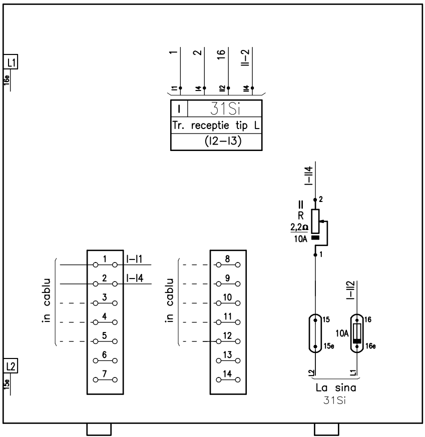
1
2
16
II–2
I1
I4
II2
II4
I
31Si
Tr. receptie tip L
(I2–I3)
L1
16e
L2
15e
I–II4
II
R
2,2Ω
10A
in cablu
1
2
3
4
5
6
7
I–I1
I–I4
8
9
10
11
12
13
14
I–II2
15
15e
16
16e
L2
L1
La sina
31Si

CA–1F(2)
MONO

31 Si

CUTIE APARATAJ PENTRU O RECEPTIE C-4-64

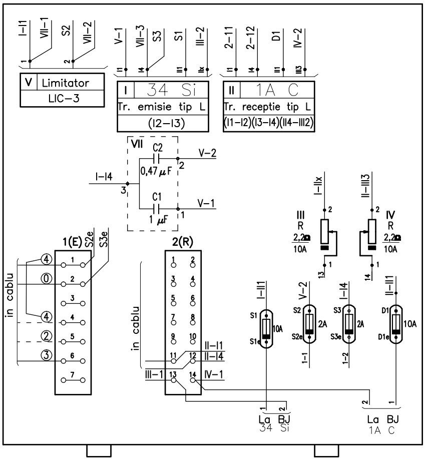
I–I1
VII–1
S2
VII–2
V–1
VII–3
S3
S1
III–2
2–11
2–12
D1
IV–2
V
Limitator
LIC–3
I
34 Si
Tr. emisie tip L
(I2–I3)
II
1A C
Tr. receptie tip L
(I1–I2)(I3–I4)(II4–III2)
VII
C2
0,47 μF
V–2
I–I4
C1
1 μF
V–1
I–IIx
III
R
2,2Ω
10A
II–III3
IV
R
2,2Ω
10A
1(E)
S2e
S3e
2(R)
in cablu
I–I1
V–2
I–I4
II–II1
S1
S1e
S2
S2e
S3
S3e
D1
D1e
2A
10A
II–I1
II–I4
III–1
IV–1
1–1
1–2
La BJ
34 Si
La BJ
1A C

CA–1L(2)ER
BIF

34 Si; 1A C

CUTIE APARATAJ PENTRU EMISIE–RECEPTIE

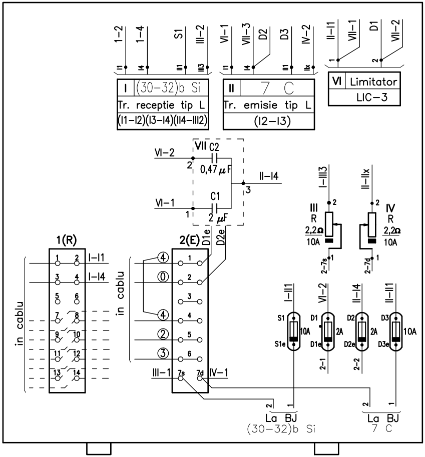
1–2
1–4
S1
III–2
VI–1
VII–3
D2
D3
IV–2
II–I1
VII–1
D1
VII–2
I (30–32)b Si
Tr. receptie tip L
(I1–I2)(I3–I4)(II4–III2)
II 7 C
Tr. emisie tip L
(I2–I3)
VI Limitator
LIC–3
VII C2
0,47 µF
C1
2 µF
VI–2
VI–1
II–I4
III
R
2,2Ω
10A
IV
R
2,2Ω
10A
I–III3
II–IIx
1(R)
2(E)
I–I1
I–I4
in cablu
D1e
D2e
III–1
IV–1
7s
7d
S1
S1e
10A
D1
D1e
2A
D2
D2e
2A
D3
D3e
10A
I–II1
VI–2
II–I4
I–II1
2–1
2–2
2–7s
2–7d
La BJ
(30–32)b Si
La BJ
7 C

CA–1L(2)RE

BIF

(30–32)b Si; 7 C

CUTIE APARATAJ PENTRU RECEPTIE–EMISIE

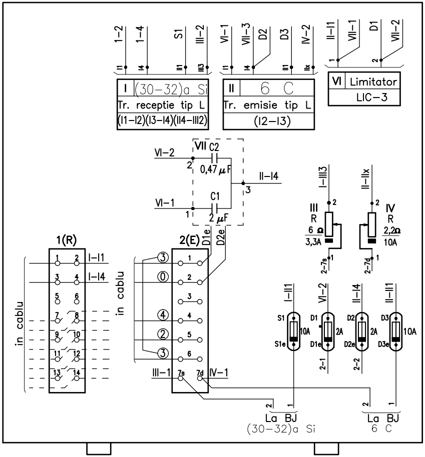
1–2
1–4
S1
III–2
VI–1
VII–3
D2
D3
IV–2
II–I1
VII–1
D1
VII–2
I (30–32)a Si
Tr. receptie tip L
(I1–I2)(I3–I4)(II4–III2)
II 6 C
Tr. emisie tip L
(I2–I3)
VI Limitator
LIC–3
VII C2
0,47 µF
C1
2 µF
VI–2
VI–1
II–I4
III
R
6 Ω
3,3A
IV
R
2,2Ω
10A
I–III3
II–IIx
1(R)
2(E)
I–I1
I–I4
in cablu
D1e
D2e
III–1
IV–1
7s
7d
S1
S1e
10A
D1
D1e
2A
D2
D2e
2A
D3
D3e
10A
I–II1
VI–2
II–I4
I–II1
2–1
2–2
2–7s
2–7d
La BJ
(30–32)a Si
La BJ
6 C

CA–1L(2)RE

BIF

(30–32)a Si; 6 C

CUTIE APARATAJ PENTRU RECEPTIE–EMISIE

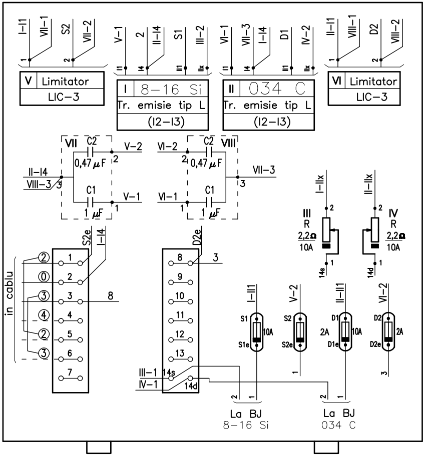
V Limitator
LIC–3
I 8–16 Si
Tr. emisie tip L
(I2–I3)
II 034 C
Tr. emisie tip L
(I2–I3)
VI Limitator
LIC–3
VII C2 0,47 μF
C1 1 μF
VIII C2 0,47 μF
C1 1 μF
II–I4
VIII–3
VII–3
V–2
V–1
VI–2
VI–1
III R 2,2Ω 10A
IV R 2,2Ω 10A
I–IIx
II–IIx
14s
14d
S2e
I–I4
D2e
in cablu
III–1
IV–1
I–II1
V–2
II–II1
VI–2
S1 S1e 10A
S2 S2e
D1 D1e 2A 10A
D2 D2e 2A
La BJ
8–16 Si
La BJ
034 C

CA–1P(2)
BIF

8–16 Si; 034 C

CUTIE APARATAJ PENTRU DOUA EMISII

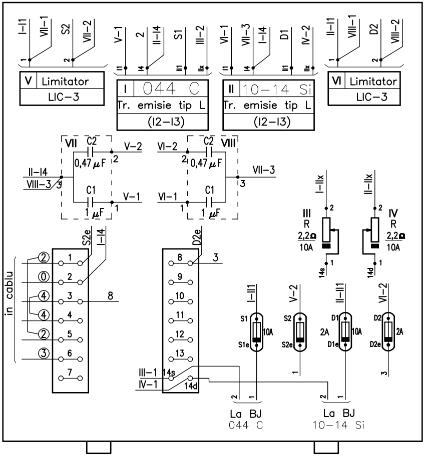
V Limitator
LIC–3
I 044 C
Tr. emisie tip L
(I2–I3)
II 10–14 Si
Tr. emisie tip L
(I2–I3)
VI Limitator
LIC–3
VII C2 0,47 μF
C1 1 μF
VIII C2 0,47 μF
C1 1 μF
II–I4
VIII–3
VII–3
V–2
V–1
VI–2
VI–1
III R 2,2Ω 10A
IV R 2,2Ω 10A
I–IIx
II–IIx
14s
14d
S2e
I–I4
D2e
in cablu
III–1
IV–1
I–II1
V–2
II–II1
VI–2
S1 S1e 10A
S2 S2e
D1 D1e 2A 10A
D2 D2e 2A
La BJ
044 C
La BJ
10–14 Si

CA–1P(2)
BIF

044 C; 10–14 Si

CUTIE APARATAJ PENTRU DOUA EMISII

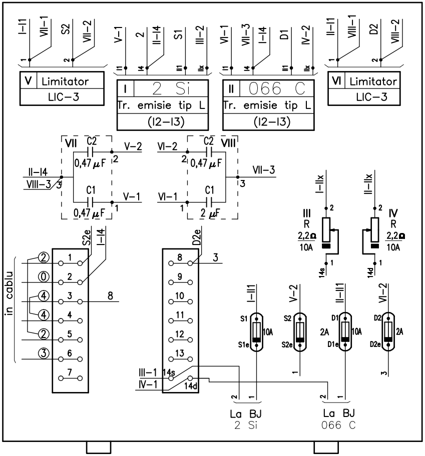
I–I1
VII–1
S2
VII–2
V–1
2
II–I4
S1
III–2
VI–1
VII–3
I–I4
D1
IV–2
II–I1
VIII–1
D2
VIII–2
V Limitator
LIC–3
I 2 Si
Tr. emisie tip L
(I2–I3)
II 066 C
Tr. emisie tip L
(I2–I3)
VI Limitator
LIC–3
VII
C2
0,47 µF
V–2
II–I4
VIII–3
C1
0,47 µF
V–1
VI–2
C2
VIII
0,47 µF
VII–3
VI–1
C1
2 µF
I–IIx
II–IIx
III
R
2,2Ω
10A
IV
R
2,2Ω
10A
14s
14d
S2e
I–I4
D2e
in cablu
8
3
I–II1
V–2
II–II1
VI–2
S1
S1e
10A
S2
S2e
D1
D1e
2A
10A
D2
D2e
2A
III–1
IV–1
14s
14d
La BJ
2 Si
La BJ
066 C

CA–1P(2)
BIF

2 Si; 066 C

CUTIE APARATAJ PENTRU DOUA EMISII

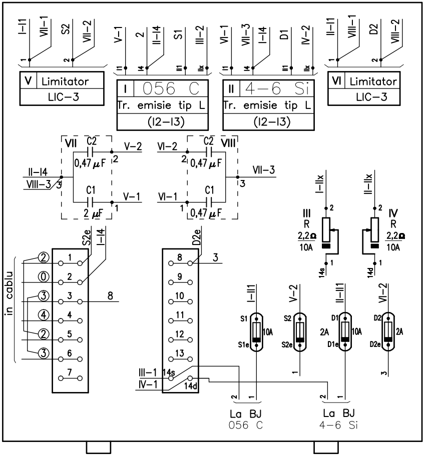
I–I1
VII–1
S2
VII–2
V–1
2
II–I4
S1
III–2
VI–1
VII–3
I–I4
D1
IV–2
II–I1
VIII–1
D2
VIII–2
V Limitator
LIC–3
I 056 C
Tr. emisie tip L
(I2–I3)
II 4–6 Si
Tr. emisie tip L
(I2–I3)
VI Limitator
LIC–3
VII
C2
0,47 µF
V–2
II–I4
VIII–3
C1
2 µF
V–1
VI–2
C2
VIII
0,47 µF
VII–3
VI–1
C1
0,47 µF
I–IIx
II–IIx
III
R
2,2Ω
10A
IV
R
2,2Ω
10A
14s
14d
S2e
I–I4
D2e
in cablu
8
3
I–II1
V–2
II–II1
VI–2
S1
S1e
10A
S2
S2e
D1
D1e
2A
10A
D2
D2e
2A
III–1
IV–1
14s
14d
La BJ
056 C
La BJ
4–6 Si

CA–1P(2)
BIF

056 C; 4–6 Si

CUTIE APARATAJ PENTRU DOUA EMISII

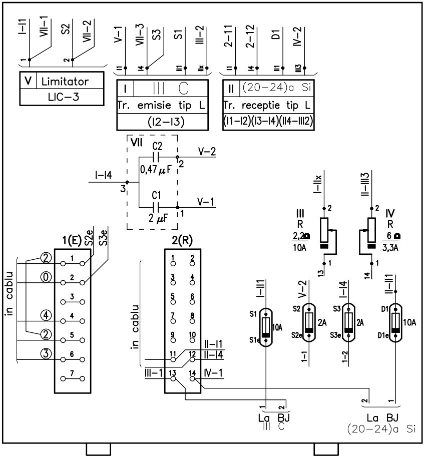
I-I1
VII-1
S2
VII-2
V-1
VII-3
S3
S1
III-2
2-11
2-12
D1
IV-2
V Limitator
LIC-3
I III C
Tr. emisie tip L
(I2-I3)
II (20-24)a Si
Tr. receptie tip L
(I1-I2)(I3-I4)(II4-III2)
VII
C2
0,47 µF
V-2
I-I4
C1
2 µF
V-1
I-IIx
II-III3
III
R
2,2Ω
10A
IV
R
6Ω
3,3A
1(E)
S2e
S3e
in cablu
2(R)
in cablu
II-I1
II-I4
III-1
IV-1
I-II1
V-2
I-I4
II-II1
S1
S1e
10A
S2
S2e
2A
S3
S3e
2A
D1
D1e
10A
1-1
1-2
La BJ
III C
La BJ
(20-24)a Si

CA–1L(2)ER

BIF

III C; (20–24)a Si

CUTIE APARATAJ PENTRU EMISIE–RECEPTIE

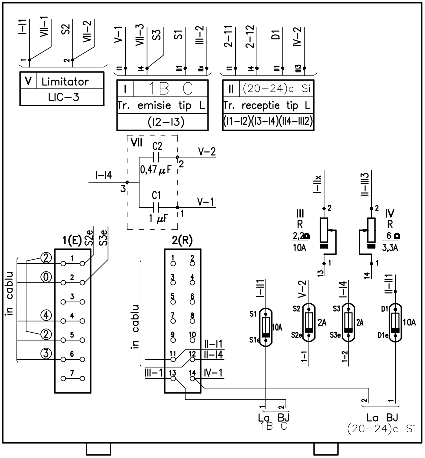
I-I1
VII-1
S2
VII-2
V-1
VII-3
S3
S1
III-2
2-11
2-12
D1
IV-2
V Limitator
LIC-3
I 1B C
Tr. emisie tip L
(I2-I3)
II (20-24)c Si
Tr. receptie tip L
(I1-I2)(I3-I4)(II4-III2)
VII
C2
0,47 µF
V-2
I-I4
C1
1 µF
V-1
I-IIx
II-III3
III
R
2,2Ω
10A
IV
R
6Ω
3,3A
1(E)
S2e
S3e
in cablu
2(R)
in cablu
II-I1
II-I4
III-1
IV-1
I-II1
V-2
I-I4
II-II1
S1
S1e
10A
S2
S2e
2A
S3
S3e
2A
D1
D1e
10A
1-1
1-2
La BJ
1B C
La BJ
(20-24)c Si

CA–1L(2)ER

BIF

1B C; (20–24)c Si

CUTIE APARATAJ PENTRU EMISIE–RECEPTIE

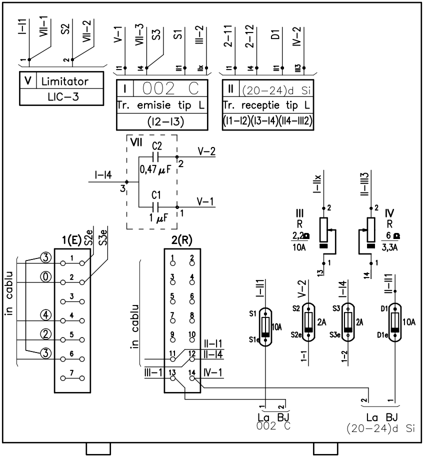
V Limitator
LIC−3
I 002 C
Tr. emisie tip L
(I2−I3)
II (20−24)d Si
Tr. receptie tip L
(I1−I2)(I3−I4)(II4−III2)
VII
C2
0,47 μF
C1
1 μF
I−I4
V−2
V−1
III
R
2,2Ω
10A
IV
R
6 Ω
3,3A
I−IIx
II−III3
1(E)
S2e
S3e
2(R)
in cablu
II−I1
II−I4
III−1
IV−1
I−II1
V−2
I−I4
II−II1
S1
S1e
10A
S2
S2e
2A
S3
S3e
2A
D1
D1e
10A
1−1
1−2
La BJ
002 C
La BJ
(20−24)d Si

CA−1L(2)ER
BIF

002 C; (20−24)d Si

CUTIE APARATAJ PENTRU EMISIE−RECEPTIE

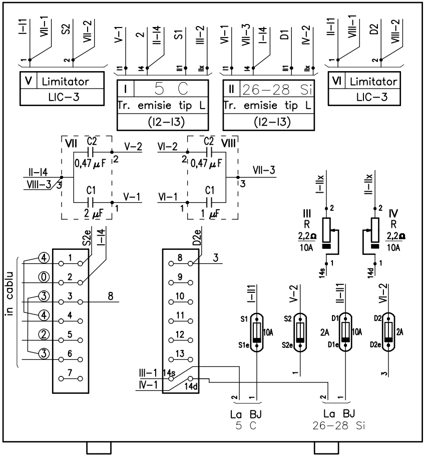
V Limitator
LIC−3
I 5 C
Tr. emisie tip L
(I2−I3)
II 26−28 Si
Tr. emisie tip L
(I2−I3)
VI Limitator
LIC−3
VII
C2
0,47 μF
C1
2 μF
VIII
C2
0,47 μF
C1
1 μF
II−I4
VIII−3
V−2
V−1
VI−2
VI−1
VII−3
III
R
2,2Ω
10A
IV
R
2,2Ω
10A
I−IIx
II−IIx
S2e
I−I4
D2e
in cablu
III−1
IV−1
14s
14d
I−II1
V−2
II−II1
VI−2
S1
S1e
10A
S2
S2e
2A
D1
D1e
10A
D2
D2e
2A
La BJ
5 C
La BJ
26−28 Si

CA−1P(2)
BIF

5 C; 26−28 Si

CUTIE APARATAJ PENTRU DOUA EMISII

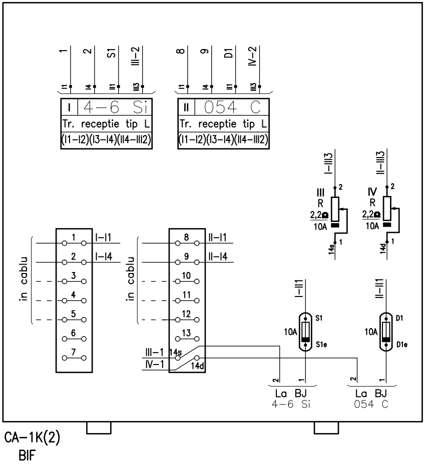
1
2
S1
III–2
8
9
D1
IV–2
I1
I4
II1
III3
I
4–6 Si
Tr. receptie tip L
(I1–I2)(I3–I4)(II4–III2)
II
054 C
Tr. receptie tip L
(I1–I2)(I3–I4)(II4–III2)
I–III3
II–III3
III
R
2,2Ω
10A
IV
R
2,2Ω
10A
14s
14d
in cablu
I–I1
I–I4
II–I1
II–I4
III–1
IV–1
I–II1
II–II1
S1
S1e
D1
D1e
La BJ
4–6 Si
La BJ
054 C
CA–1K(2)
BIF

4–6 Si; 054 C

CUTIE APARATAJ PENTRU DOUA RECEPTII

Statia: Racos **EA51 01 E 11 BX SE 011 2 022 1 40/49**

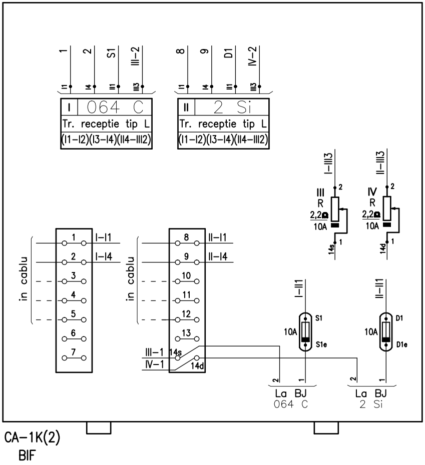
1
2
S1
III–2
8
9
D1
IV–2
I1
I4
II1
III3
I
064 C
Tr. receptie tip L
(I1–I2)(I3–I4)(II4–III2)
II
2 Si
Tr. receptie tip L
(I1–I2)(I3–I4)(II4–III2)
I–III3
II–III3
III
R
2,2Ω
10A
IV
R
2,2Ω
10A
14s
14d
in cablu
I–I1
I–I4
II–I1
II–I4
III–1
IV–1
I–II1
II–II1
S1
S1e
D1
D1e
La BJ
064 C
La BJ
2 Si
CA–1K(2)
BIF

064 C; 2 Si

CUTIE APARATAJ PENTRU DOUA RECEPTII

Statia: Racos **EA51 01 E 11 BX SE 011 2 022 1 41/49**

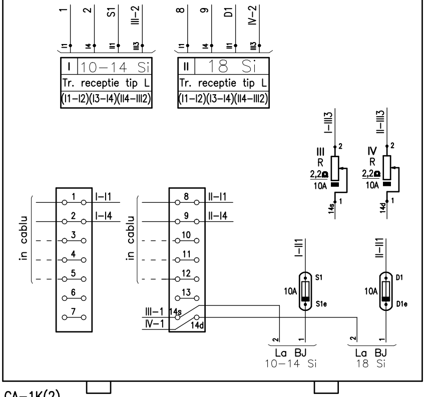
1
2
S1
III–2
8
9
D1
IV–2
I1
I4
II1
III3
I
10–14 Si
Tr. receptie tip L
(I1–I2)(I3–I4)(II4–III2)
II
18 Si
Tr. receptie tip L
(I1–I2)(I3–I4)(II4–III2)
I–III3
II–III3
III
IV
R
2,2Ω
10A
14s
14d
in cablu
I–I1
I–I4
II–I1
II–I4
III–1
IV–1
I–II1
II–II1
S1
S1e
D1
D1e
La BJ
10–14 Si
La BJ
18 Si

CA–1K(2)
BIF

10–14 Si; 18 Si

CUTIE APARATAJ PENTRU DOUA RECEPTII

Statia: Racos **EA51 01 E 11 BX SE 011 2 022 1 42/49**

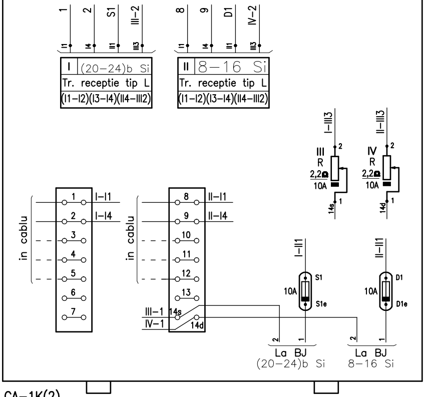
1
2
S1
III–2
8
9
D1
IV–2
I1
I4
II1
III3
I
(20–24)b Si
Tr. receptie tip L
(I1–I2)(I3–I4)(II4–III2)
II
8–16 Si
Tr. receptie tip L
(I1–I2)(I3–I4)(II4–III2)
I–III3
II–III3
III
IV
R
2,2Ω
10A
14s
14d
in cablu
I–I1
I–I4
II–I1
II–I4
III–1
IV–1
I–II1
II–II1
S1
S1e
D1
D1e
La BJ
(20–24)b Si
La BJ
8–16 Si

CA–1K(2)
BIF

(20–24)b Si; 8–16 Si

CUTIE APARATAJ PENTRU DOUA RECEPTII

Statia: Racos **EA51 01 E 11 BX SE 011 2 022 1 43/49**

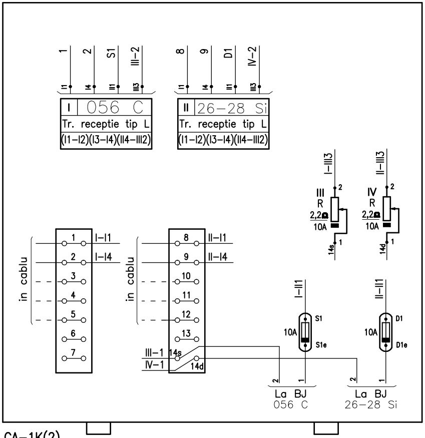
1
2
S1
III-2
I1 I4 II1 III3
I 056 C
Tr. receptie tip L
(I1-I2)(I3-I4)(II4-III2)
8
9
D1
IV-2
I1 I4 II1 III3
II 26-28 Si
Tr. receptie tip L
(I1-I2)(I3-I4)(II4-III2)
I-III3
III
R
2,2Ω
10A
14s
II-III3
IV
R
2,2Ω
10A
14d
in cablu
1 2 3 4 5 6 7
I-I1
I-I4
in cablu
8 9 10 11 12 13
II-I1
II-I4
III-1
IV-1
14s
14d
I-II1
S1
10A
S1e
II-II1
D1
10A
D1e
La BJ
056 C
La BJ
26-28 Si

CA-1K(2)
BIF

056 C; 26-28 Si

CUTIE APARATAJ PENTRU DOUA RECEPTII

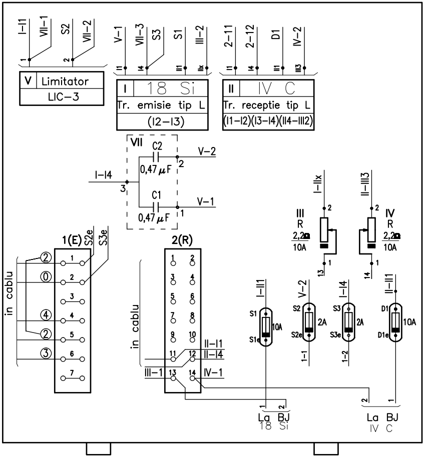
I-I1
VII-1
S2
VII-2
V Limitator
LIC-3
V-1
VII-3
S3
S1
III-2
I1 I4 II1 IIx
I 18 Si
Tr. emisie tip L
(I2-I3)
2-11
2-12
D1
IV-2
I1 I4 II1 III3
II IV C
Tr. receptie tip L
(I1-I2)(I3-I4)(II4-III2)
VII
C2
0,47µF
V-2
I-I4
C1
0,47µF
V-1
1(E)
S2e
S3e
2(R)
in cablu
②
⓪
④
②
③
in cablu
II-I1
II-I4
III-1
IV-1
I-IIx
III
R
2,2Ω
10A
13
II-III3
IV
R
2,2Ω
10A
14
I-II1
S1
10A
S1e
V-2
S2
2A
S2e
1-1
I-I4
S3
2A
S3e
1-2
II-II1
D1
10A
D1e
La BJ
18 Si
La BJ
IV C

CA-1L(2)ER
BIF

18 Si; IV C

CUTIE APARATAJ PENTRU EMISIE-RECEPTIE

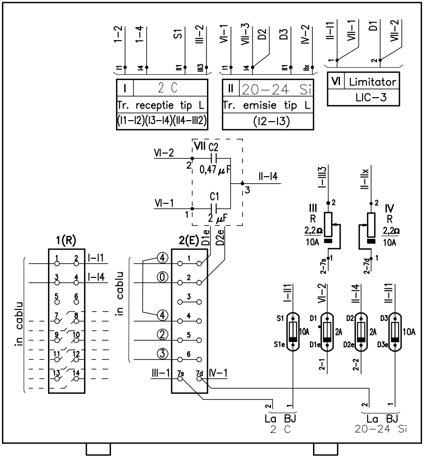
1–2
1–4
S1
III–2
VI–1
VII–3
D2
D3
IV–2
II–I1
VII–1
D1
VII–2
I 2 C
Tr. receptie tip L
(I1–I2)(I3–I4)(II4–III2)
II 20–24 Si
Tr. emisie tip L
(I2–I3)
VI Limitator
LIC–3
VII C2
0,47 μF
C1
2 μF
VI–2
VI–1
II–I4
I–III3
II–IIx
III
R
2,2Ω
10A
IV
R
2,2Ω
10A
1(R)
2(E)
D1e
D2e
I–I1
I–I4
in cablu
in cablu
III–1
IV–1
7s
7d
S1
S1e
10A
D1
D1e
2A
D2
D2e
2A
D3
D3e
10A
I–II1
VI–2
I–I4
II–II1
2–1
2–2
La BJ
2 C
La BJ
20–24 Si

CA–1L(2)RE

BIF

2 C; 20–24 Si

CUTIE APARATAJ PENTRU RECEPTIE–EMISIE

Statia: Racos

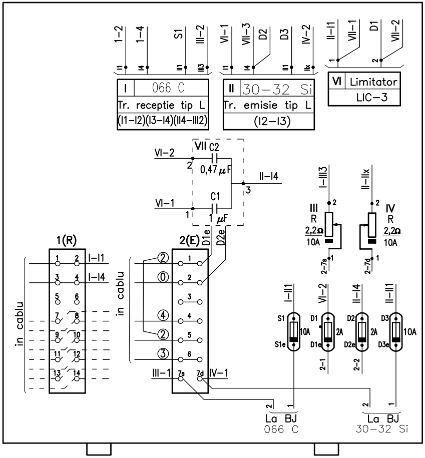
1–2
1–4
S1
III–2
VI–1
VII–3
D2
D3
IV–2
II–I1
VII–1
D1
VII–2
I 066 C
Tr. receptie tip L
(I1–I2)(I3–I4)(II4–III2)
II 30–32 Si
Tr. emisie tip L
(I2–I3)
VI Limitator
LIC–3
VII C2
0,47 μF
C1
1 μF
VI–2
VI–1
II–I4
I–III3
II–IIx
III
R
2,2Ω
10A
IV
R
2,2Ω
10A
1(R)
2(E)
D1e
D2e
I–I1
I–I4
in cablu
in cablu
III–1
IV–1
7s
7d
S1
S1e
10A
D1
D1e
2A
D2
D2e
2A
D3
D3e
10A
I–II1
VI–2
I–I4
II–II1
2–1
2–2
La BJ
066 C
La BJ
30–32 Si

CA–1L(2)RE

BIF

066 C; 30–32 Si

CUTIE APARATAJ PENTRU RECEPTIE–EMISIE

Statia: Racos

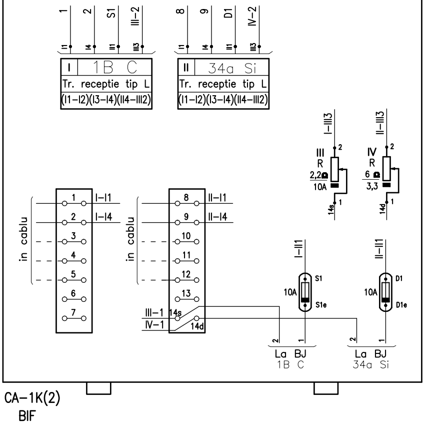

1
2
S1
III-2
8
9
D1
IV-2
I1
I4
II1
III3
I
1B C
II
34a Si
Tr. receptie tip L
(I1-I2)(I3-I4)(II4-III2)
I-III3
II-III3
III
IV
R
2,2Ω
6 Ω
10A
3,3
14s
14d
1
2
3
4
5
6
7
8
9
10
11
12
13
I-I1
I-I4
II-I1
II-I4
in cablu
III-1
IV-1
I-II1
II-II1
S1
S1e
D1
D1e
La BJ
1B C
34a Si
CA-1K(2)
BIF

1B C; 34a Si

CUTIE APARATAJ PENTRU DOUA RECEPTII

Statia: Racos **EA51 01 E 11 BX SE 011 2 022 1 48/49**

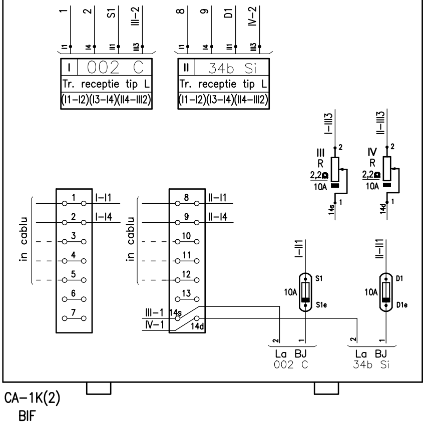

1
2
S1
III-2
8
9
D1
IV-2
I1
I4
II1
III3
I
002 C
II
34b Si
Tr. receptie tip L
(I1-I2)(I3-I4)(II4-III2)
I-III3
II-III3
III
IV
R
2,2Ω
10A
14s
14d
1
2
3
4
5
6
7
8
9
10
11
12
13
I-I1
I-I4
II-I1
II-I4
in cablu
III-1
IV-1
I-II1
II-II1
S1
S1e
D1
D1e
La BJ
002 C
34b Si
CA-1K(2)
BIF

002 C; 34b Si

CUTIE APARATAJ PENTRU DOUA RECEPTII

Statia: Racos **EA51 01 E 11 BX SE 011 2 022 1 49/49**