SECTIUNE A-A

sc 1:50

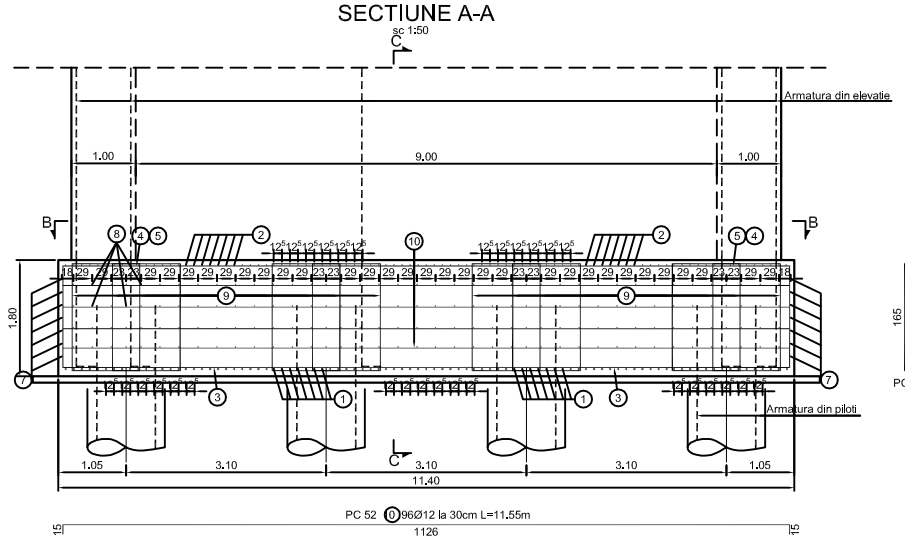

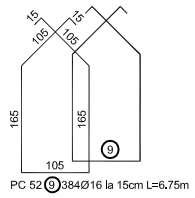

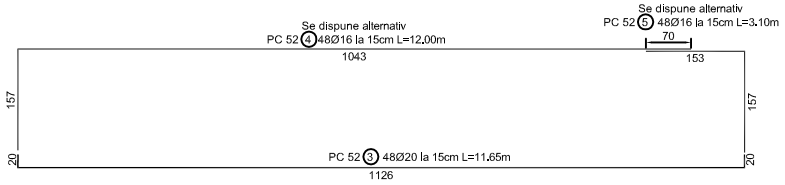

SECTIUNE C-C

sc 1:50

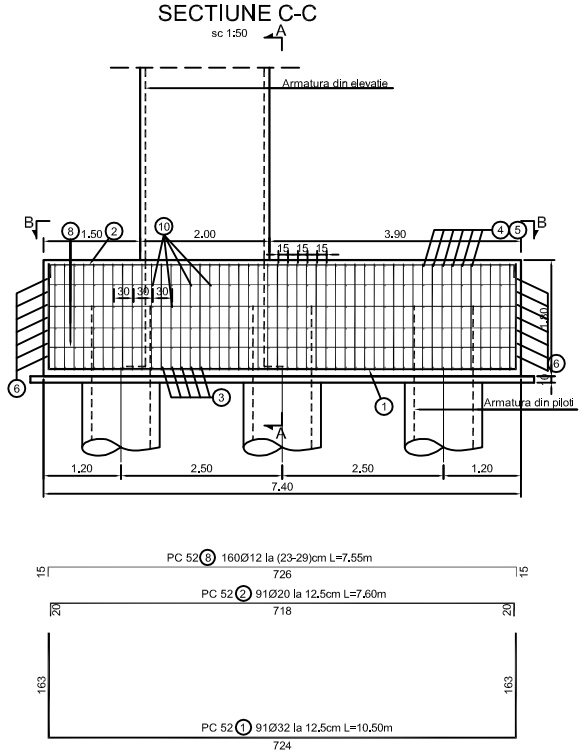

SECTIUNE B-B

sc 1:50

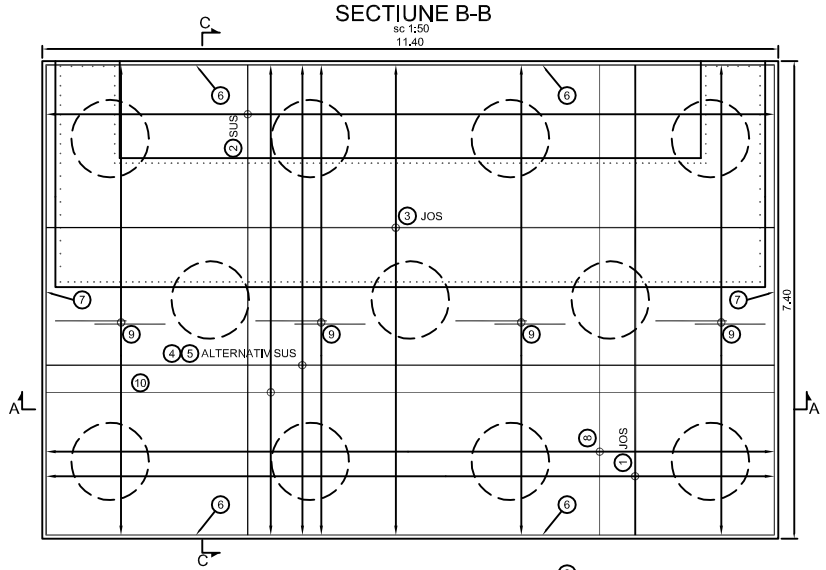

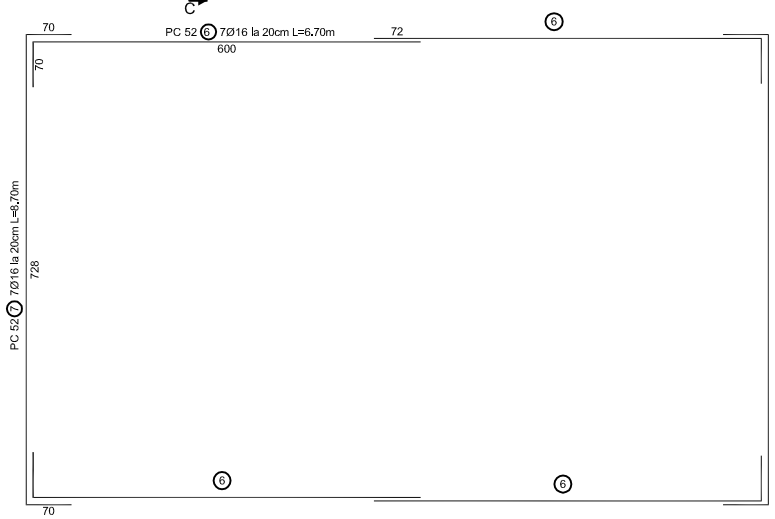

EXTRAS DE ARMATURA PENTRU UN RADIER

MARCA	DIAMETRUL BAREI	NR. DE FI/MF/ITF	NR. DE BARE "n" ELEMENT	NR. DE BARE "n" ELEMENTE	LUNGIMEA BAREI	OTEL LUNGIMI / DIAMETRE PC 52 ϕ12	ϕ20	ϕ16	ϕ12
1	32	1	91	91	10.50	955.5			
2	20	1	91	91	7.60		691.6		
3	20	1	48	48	11.65		559.2		
4	16	1	48	48	12.00			576.0	
5	16	1	48	48	3.10			148.8	
6	16	1	28	28	6.70			187.6	
7	16	1	14	14	8.70			121.8	
8	12	1	160	160	7.55				1208.0
9	16	1	384	384	6.75			2592.0	
10	12	1	96	96	11.55				1108.8
LUNGIMI TOTALE / METRU (m)						955.5	1250.8	3626.2	2316.8
GREUTATE / METRU (kg/m)						6.313	2.466	1.578	0.888
GREUTATE TOTALA / ϕ (kg)						6032	3085	5723	2058
TOTAL (kg):							16899		

TOTAL ARMATURA PENTRU OPT RADIERE
PC 52: 8 x 16899 kg = 135192 kg

C25/30
PC 52

This drawing is forbidden to be copied, lent or used in other purposes than those previously approved by AREX *Lider* Company as its owner.
Se interzice copierea, difuzarea, imprumutarea sau utilizarea in alte scopuri, fara permisiunea AREX *Lider* Company ca proprietar al desenului.

Indice Index	Data Date	Modificare Modification/Revision	Proiectant Designer	Aprobat Consultant Approved Consultant	Aprobat CFR Approved CFR
D					
C					
B					
A					

GUVERNUL ROMANIEI
ROMANIAN GOVERNMENT

PROIECT FINANȚAT DE UNIUNEA EURO
EUROPEAN UNION FINANCED PR

CLIENT / CLIENT

C.N.C.F. "C.F.R." - S.A.

ITALFERR GRUPPO FERROVIE DELLO STATO *Joint Venture leader*

Scott Wilson

OBERMEYER PLANEN + BERATEN GmbH

TECNIC Consulting Engineers

CONSULTANT / CONSULTANT

			Data Date	Semnătură Signature
Aprobat Approved	Şef proiect Project manager	R. Liuzza		
Aprobat Approved	Coordonator Secţiune 1 Section 1 Coordinator	C. Gambelli		
Verificat Checked	Expert Cheie Checking Expert	V.Kallidromitis		

SUBCONTRACTANT / SUBCONTRACTOR

AREX CONSULT

Aprobat Approved	Responsabil Subconsultant Subconsultant Responsible	A. Dinulescu Stanciu	11.2011	
Întocmit Elaborated	Proiectant Designer	Ionela Ungureanu	11.2011	

Reabilitarea liniei de cale ferata Braşov - Simeria, parte componentă a coridorului IV Pan European, pentru circulaţia trenurilor cu viteza maximă de 160 km/h,
Tronsonul : Braşov - Sighişoara
Rehabilitation of the railway line Braşov - Simeria, component Part of the IV Pan-European Corridor, for the trains circulation with maximum speed of 160 km/h,
Section : Braşov - Sighişoara

Proiect/Project
2004/RO/16/P/PA/003

Faza / Phase:
P.Th. / T.D.

Denumire desen / Drawing Title :

INTERVAL / SECTION RACOS-CATA
PASAJ SUPERIOR / OVER PASS - KM 225+068.122

PLAN ARMARE RADIER CULEE / ABUTMENT FOUNDATION REINFORCEMENT PLAN

Codificare / Codification System	Scara / Scale	LOT / LOT	Nr. / No
EA51 01 E 12 BC PA 00 3 1 019 0	1:100		01 / 01