PROFIL TRANSVERSAL APLICABIL INTRE
APPLICABLE PROFILE TYPE BETWEEN

KM 4+100 - KM 6+400

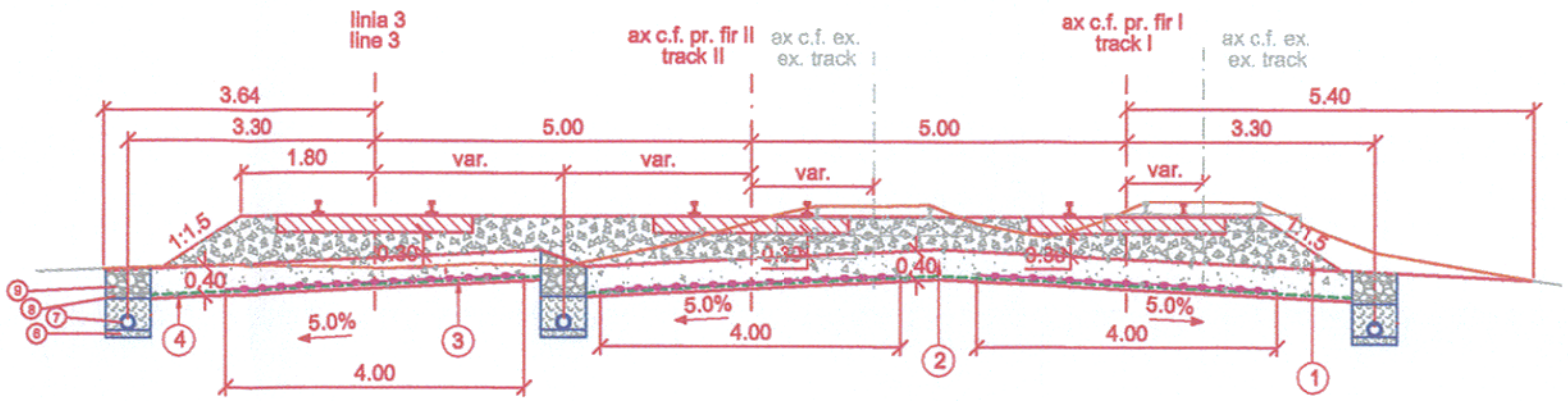

LEGENDA/ LEGEND

1. Piatra sparta
   Crushed stone
2. Substratul caii
   Subgrade
3. Geogrile biaxiale
   Biaxial geogrids
4. Geotextil separatie
   Separating geotextile
5. Geotextil filtrare
   Filtering geotextile
6. Material drenant sort 7-31mm
   Draining material sort 7-31mm
7. Tub PEHD riflat, perforat Ø = 150-400mm
   Longitudinal drainage made out of Ø=150-400mm PEHD tube
8. Material drenant sort 31-70mm
   Draining material sort 31-70mm
9. Strat de nisip
   Sand layer
10. Mana curenta
    Handrail
11. Gard
    Fence
12. Camin de vizitare
    Inspection pit
13. Protectie taluz cu pamint vegetal
    Banks protection with vegetal soil
14. Umplutura din material necoeziv
    Filling out of non-cohesive material
15. Umplutura din material coeziv
    Filling out of cohesive material

Aplicabilitatea si definirea solutiilor tehnice a lucrarilor de consolidare sunt prezentate la specialitatea "Consolidari". Drept pentru care planurile de la specialitatea "Terasamente" si specialitatea "Consolidari", se vor citi impreuna.

BENEFICIAR / BENEFICIARY
COMPANIA NAŢIONALĂ DE CĂI FERATE "CFR" SA

Indice / Index	Data / Date	Modificarea / Modification	Proiectat / Designed	Verificat / Verified	Sef Proiect/ Project Manager
C					
B					
A					

DENUMIREA LUCRĂRII / PROJECT TITLE

STUDIU DE FEZABILITATE PENTRU MODERNIZAREA LINIEI FEROVIARE CARANSEBEŞ - TIMIŞOARA - ARAD
FEASIBILITY STUDY FOR MODERNIZATION OF THE RAILWAY LINE CARANSEBES - TIMISOARA - ARAD

PROIECTANT GENERAL / GENERAL DESIGNER

CONSIS PROIECT
R.C.:J40/3940/1995

	Numele / Name	Semnătura /Signature
Proiectat / Designed	Viorel NANU	
Verificat / Verified	Petru MARCU	
Sef Proiect / Project Manager	Catalin SERBAN	

PROIECTANT DE SPECIALITATE/ SPECIALIZED DESIGNER

	Numele / Name	Semnătura /Signature
Proiectat/Designed		
Verificat/Verified		
Responsabil Proiect Project Responsible		

DENUMIREA DESENULUI / DRAWING TITLE

PROFIL TRANSVERSAL APLICABIL INTRE KM 4+100 SI KM 6+400
APPLICABLE PROFILE TYPE BETWEEN KM 4+100 SI KM 6+400

Proiect Nr./ Project No	Faza / Phase	Scara/Scale	Data / Date	Codificare Planşă/Drawing Codification
1562/2015	SF / FS	1:100	08/17	SFF 0 00 SL X 4 0 4 6 1