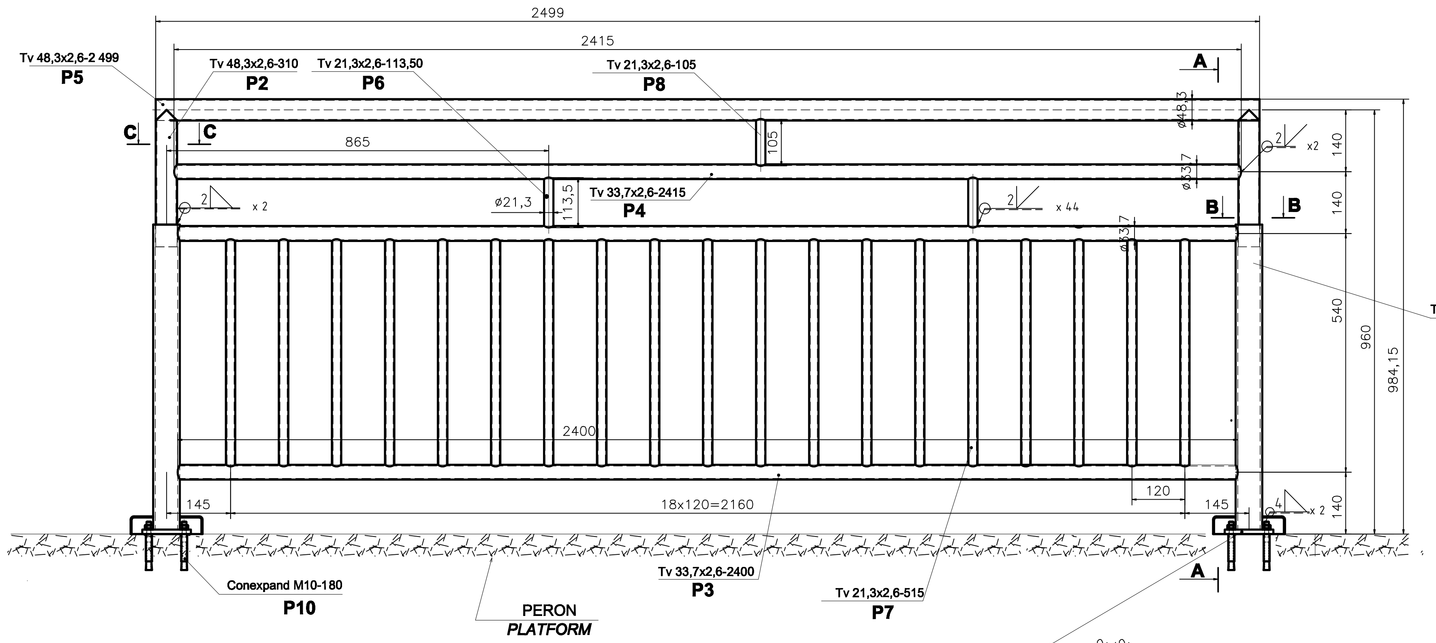

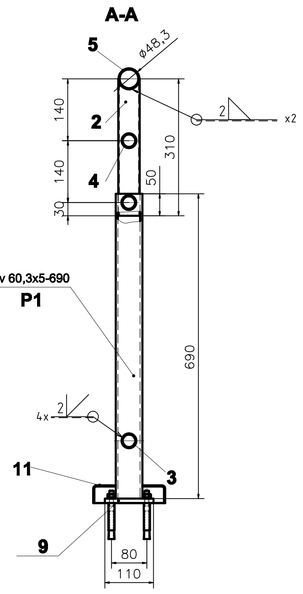

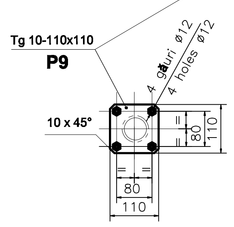

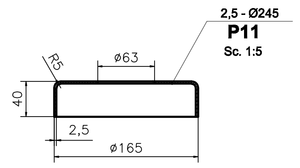

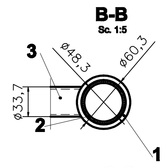

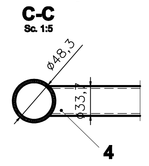

NOTĂ:

- Balustrada se execută din ţeavă de inox tip AISI 316
- Înainte de a se suda poz. 1 de poz. 9 se va introduce capacul, poz. 11
- Toate sudurile se vor poliza si se vor lustrui
- Electrozii pentru îmbinarile barelor de inox vor fi de tipul E316L-16, AWS A5.4-92
- Electrozii pentru îmbinarea dintre stalpi poz.1 si placutele poz. 9 vor fi de tipul E 23 12 L R32, EN 1600-97
- Conditii tehnice generale de calitate conform STAS 767/0-88
- Abateri limita pentru îmbinari sudate conform SR EN ISO 13920:1998

NOTE:

- The railing is made out of stainless steel tipe AISI 316
- Before the welding of the point 1the to point 9 the top cap will be set in place, point 11
- All the weld seoms will be polished and finished
- Electrodes for stainless steel bar joints will be type E316L-16, AWS A5.4-92
- Electrodes for poles pos.1and plates pos. 9 joints be type E 23 12 L R32, EN 1600-97
- General technical quality according to STAS 767/0-88
- Deviation limit for welded joints to SR EN ISO 13920:1998

EXTRAS DE MATERIALE / *MATERIALS SHEAT*

Poziţia *Position*	Denumirea *Name*	Bucăţi *Pieces*	Lung.(mm) *Lenght.(mm)*	Greutate/*Weight* kg/m	kg/buc(pe.)	*Total/Total*
1	Tv 60,3 x 5	2	690	6,82	4,706	9,41
2	Tv 48,3 x 2,6	2	310	2,93	0,908	1,82
3	Tv 33,7 x 2,6	2	2400	1,99	4,776	9,55
4	Tv 33,7 x 2,6	1	2415	1,99	4,806	4,81
5	Tv 48,3 x 2,6	1	2499	2,93	7,322	7,32
6	Tv 21,3 x 2,6	2	113,50	1,22	0,138	0,276
7	Tv 21,3 x 2,6	19	515	1,22	0,628	11,93
8	**Tv 33,7 x 2,6**	**1**	**105**	**1,99**	**0,209**	**5,64**
9	Tg 10 - 110 x 110 - OL 37	2	-	-	3,140	6,28
10	Conexpand M10 180/AA.14010180	8	-	-	0,22	1,76
11	Capac inox 2,5 - Ø245/*Inox cover*	2	-	-	0,925	1,85
	GREUTATE/*WEIGHT* (kg)					60,65
	SUDURĂ / *WELDING* (3%)					1,82
	TOTAL GREUTATE / *TOTAL WEIGHT* (kg)					62,47

Indice Index	Data Date	Modificare Modification/Revision	Proiectant Designer	Aprobat Consultant Approved Consultant	Aprobat CFR Approved CFR
D					
C					
B					
A					

GUVERNUL ROMANIEI
ROMANIAN GOVERNMENT

PROIECT FINANŢAT DE UNIUNEA EUROPEANĂ
EUROPEAN UNION FINANCED PROJECT

CLIENT / CLIENT

C.N.C.F. "C.F.R." - S.A.

ITALFERR GRUPPO FERROVIE DELLO STATO *Joint Venture leader*

Scott Wilson

OBERMEYER PLANEN + BERATEN GmbH

TECNIC Consulting Engineers

CONSULTANT / CONSULTANT

			Data Date	Semnături Signature
Aprobat Approved	Şef proiect Project manager	R. Liuzza		
Aprobat Approved	Coordonator Secţiune 1 Section 1 Coordinator	C. Gambelli		
Verificat Checked	Verificator Veriffer	Giuseppe Fioravanti		

SUBCONTRACTANT / SUBCONTRACTOR

ARCEX PROIECT

Aprobat Approved	Responsabil Subconsultant Subconsultant Responsible	A.Stanciu - Dinulescu		
Întocmit Elaborated	Proiectant Designer	Gavril Dorin		

Reabilitarea liniei de cale ferata Braşov - Simeria, parte componentă a coridorului IV Pan European, pentru circulaţia trenurilor cu viteza maximă de 160 km/h,
Tronsonul : Braşov - Sighişoara
Rehabilitation of the railway line Braşov - Simeria, component Part of the IV Pan-European Corridor, for the trains circulation with maximum speed of 160 km/h,
Section : Braşov - Sighişoara

Proiect/Project
2004/RO/16/P/PA/003

Faza / Phase:
D.E. / E.D.

Denumire desen / Drawing Title :

BALUSTRADĂ 4 PERON STAŢIA VÂNĂTORI
PLATFORM HANDRAIL 4 VÂNĂTORI STATION

Codificare / Codification System	Scara / Scale 1 : 10 (1:8)	LOT / LOT	Nr. / No 01 / 01
E A 5 1 0 1 E 1 7 B K C C 0 1 0 2 0 1 3 0			

1,25A2(742x420)=0,32m²