NOTĂ:

- Balustrada se execută din țeavă de inox tip AISI 316
- Înainte de a se suda poz. 1 şi poz.2 de poz. 14 se va introduce capacul, poz. 15
- Toate sudurile se vor polizа si se vor lustrui
- Electrozii pentru îmbinarile barelor de inox vor fi de tipul E316L-16, AWS A5.4-92
- Electrozii pentru îmbinarea dintre stalpi poz.1 şi poz.2 de placutele poz. 14 vor fi de tipul E 23 12 L R32, EN 1600-97
- Conditii tehnice generale de calitate conform STAS 767/0-88
- Abateri limita pentru îmbinari sudate conform SR EN ISO 13920:1998

NOTE:

- *The railing is made out of stainless steel tipe AISI 316*
- *Before the welding of the point 1 and the point 2 the to point 14 the top cap will be set in place, point 15*
- *All the weld seams will be polished and finished*
- *Electrodes for stainless steel bar joints will be type E316L-16, AWS A5.4-92*
- *Electrodes for poles pos.1 and pos. 2 and plates pos. 14 joints be type E 23 12 L R32, EN 1600-97*
- *General technical quality according to STAS 767/0-88*
- *Deviation limit for welded joints to SR EN ISO 13920:1998*

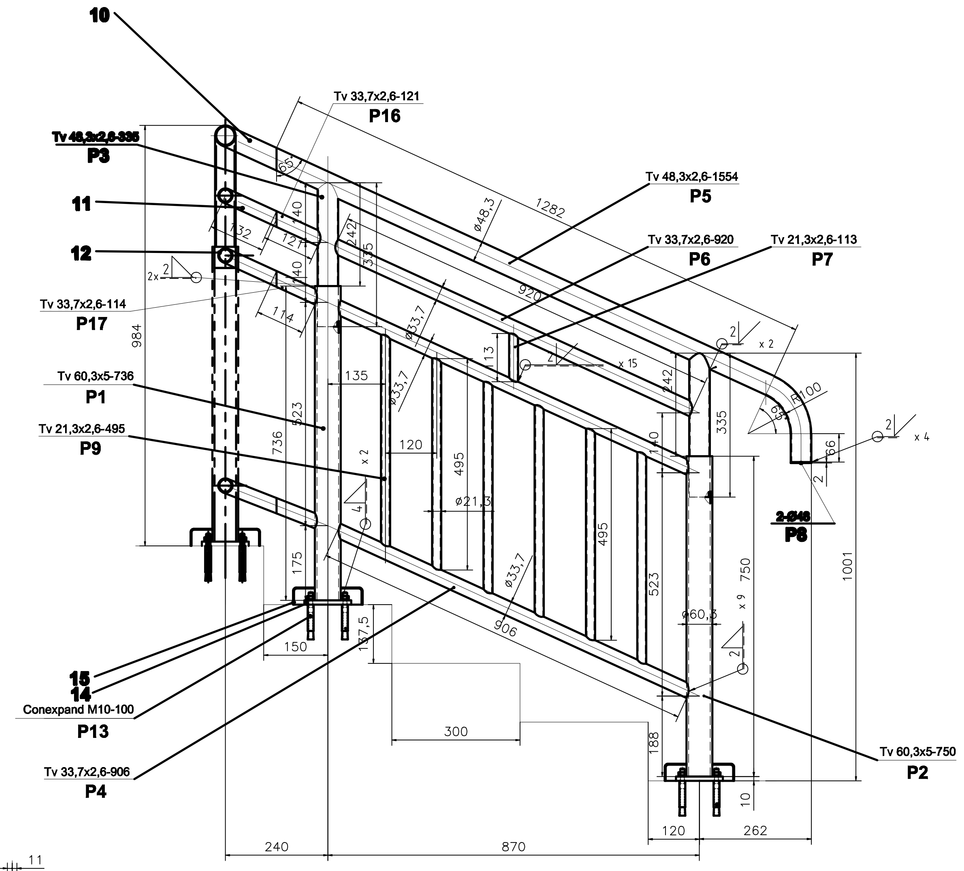

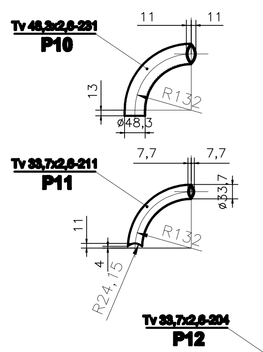

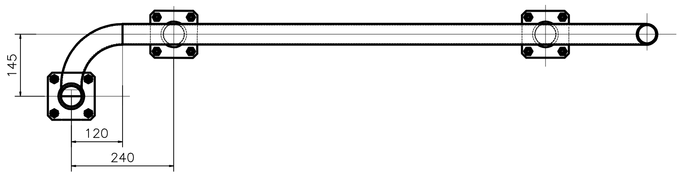

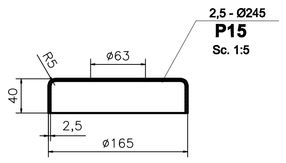

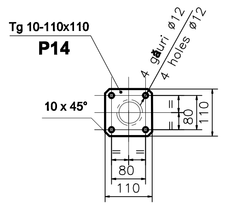

EXTRAS DE MATERIALE / *MATERIALS SHEAT*

Poziția *Position*	Denumirea *Name*	Bucăți *Pieces*	Lung.(mm) *Lenght.(mm)*	Greutate/*Weight* kg/m	kg/buc(*ps.*)	Total/*Total*
1	Tv 60,3 x 5	1	736	6,82	5,02	**5,02**
2	**Tv 60,3 x 5**	**1**	**750**	**6,82**	**5,12**	**5,12**
3	Tv 48,3 x 2,6	2	335	2,93	0,982	1,96
4	Tv 33,7 x 2,6	2	906	1,99	1,803	3,61
5	**Tv 48,3 x 2,6**	1	1554	**2,93**	4,553	4,55
6	**Tv 33,7 x 2,6**	1	920	**1,99**	1,831	1,83
7	**Tv 21,3 x 2,6**	1	113	**1,22**	0,139	0,14
8	Tabla inox 2-Ø48/ *Table inox*	1	-	-	0,005	0,01
9	Tv 21,3 x 2,6	6	495	1,22	0,604	3,62
10	Tv 48,3 x 2,6	1	231	2,93	0,677	0,68
11	Tv 33,7 x 2,6	1	211	1,99	0,420	0,42
12	Tv 33,7 x 2,6	2	204	1,99	0,406	0,81
13	Conexpand M10 180/AA.14010180	8	-	-	0,22	1,76
14	Tg 10 - 110 x 110 - OL 37	2	-	-	3,140	6,28
15	Capac inox 2,5 - Ø245/*Inox cover*	2	-	-	0,925	1,85
16	Tv 33,7 x 2,6	1	121	1,99	0,241	0,24
17	Tv 33,7 x 2,6	2	114	1,99	0,227	0,45
	GREUTATE/*WEIGHT* (kg)					38,35
	SUDURĂ / *WELDING* (3%)					1,15
	TOTAL GREUTATE / *TOTAL WEIGHT* (kg)					39,50

Indice Index	Data Date	Modificare Modification/Revision	Proiectant Designer	Aprobat Consultant Approved Consultant	Aprobat CFR Approved CFR
D					
C					
B					
A					

GUVERNUL ROMANIEI
ROMANIAN GOVERNMENT

PROIECT FINANȚAT DE UNIUNEA EURO
EUROPEAN UNION FINANCED PR

C.N.C.F. "C.F.R." - S.A.

CLIENT / CLIENT

ITALFERR GRUPPO FERROVIE DELLO STATO *Joint Venture leader* · Scott Wilson · OBERMEYER PLANEN + BERATEN GmbH · TECNIC Consulting Engineers

CONSULTANT / CONSULTANT

			Data Date	Semnătură Signature
Aprobat Approved	Şef proiect Project manager	R. Liuzza		
Aprobat Approved	Coordonator Secțiune 1 Section 1 Coordinator	C. Gambelli		
Verificat Checked	Verificator Verifier	Giuseppe Fioravanti		

SUBCONTRACTANT / SUBCONTRACTOR AREX BUDAPEST

Aprobat Approved	Responsabil Subconsultant Subconsultant Responsible	A.Stanciu - Dinulescu		
Întocmit Elaborated	Proiectant Designer	Gavril Dorin		

Reabilitarea liniei de cale ferata Braşov - Simeria, parte componentă a coridorului IV Pan European, pentru circulația trenurilor cu viteza maximă de 160 km/h,
Tronsonul : Braşov - Sighişoara
Rehabilitation of the railway line Braşov - Simeria, component Part of the IV Pan-European Corridor, for the trains circulation with maximum speed of 160 km/h,
Section : Braşov - Sighişoara

Proiect/Project *2004/RO/16/P/PA/003*

Faza / Phase: D.E. / E.D.

Denumire desen / Drawing Title :

BALUSTRADĂ 13 PERON STAȚIA VÂNĂTORI
PLATFORM HANDRAIL 13 VÂNĂTORI STATION

Codificare / Codification System	Scara / Scale 1 : 10 (1:5)	LOT / LOT	Nr. / No 01 / 01
EA51 01 E 17 BK CC 01 0 2 022 0			

11/4A2(742x420)=0,32m²