CAMERĂ DE RACORDARE KM 173+039.54 / CONNECTION CHAMBER KM 173+039.54
DETALII / DETAILS
Scara / Scale 1:50

SECŢIUNE A - A / SECTION A - A

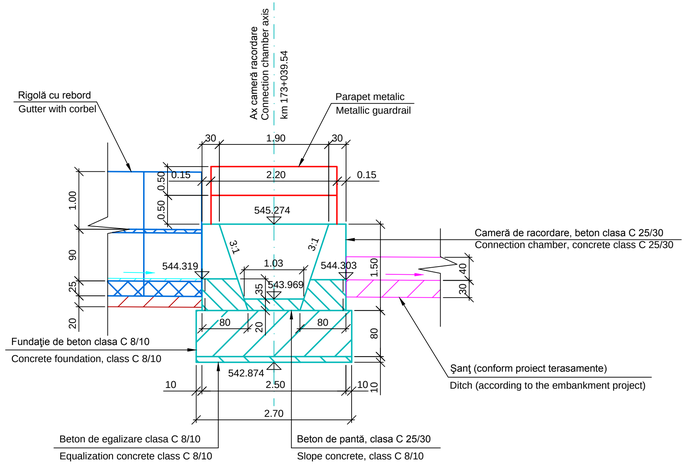

SECŢIUNE B - B / SECTION B - B

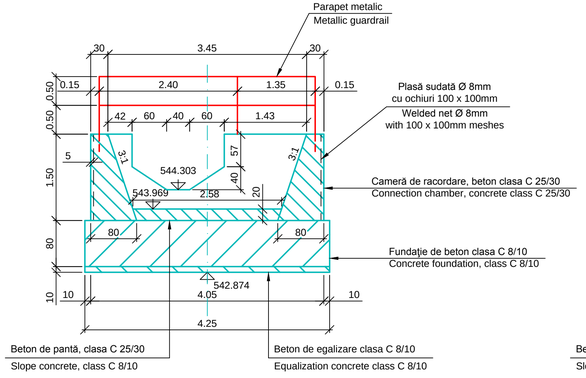

SECŢIUNE C - C / SECTION C - C

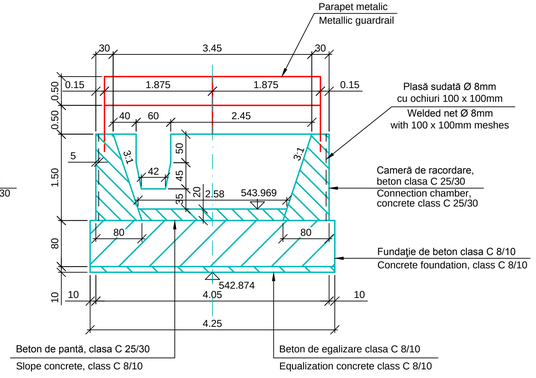

VEDERE ÎN PLAN / PLAN VIEW

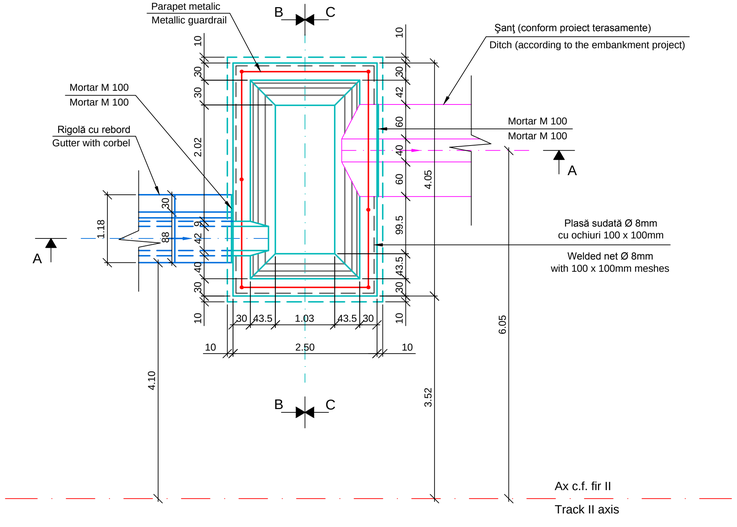

NOTĂ:
- Suprafeţele de beton de la camera de racordare, care intră în contact cu pământul, se vor hidroizola cu bitum filerizat în două straturi.
- Detaliile de parapet metalic se regăsesc în planşa EA5101E00QCCT000X0040.

NOTE:
- The concrete surfaces of the connection chamber, coming in contact with the ground, shall be waterproofed with fillered bitumen in two layers.
- The metallic parapet details are given in drawing EA5101E00QCCT000X0040.

Indice Index	Data Date	Modificare Modification/Revision	Proiectant Designer	Aprobat Consultant Approved Consultant	Aprobat CFR Approved CFR
D					
C					
B					
A					

GUVERNUL ROMANIEI
ROMANIAN GOVERNMENT

PROIECT FINANŢAT DE UNIUNEA EUROPEANĂ
EUROPEAN UNION FINANCED PROJECT

CLIENT / CLIENT

C.N.C.F. "C.F.R." - S.A.

ITALFERR GRUPPO FERROVIE DELLO STATO Joint Venture leader
Scott Wilson
OBERMEYER PLANEN + BERATEN GmbH
TECNIC Consulting Engineers

CONSULTANT / CONSULTANT

			Data Date	Semnătură Signature
Aprobat Approved	Şef proiect Project manager	R. Liuzza	dec. 2011	
Aprobat Approved	Coordonator Secţiune 1 Section 1 Coordinator	C. Gambelli	dec. 2011	
Verificat Checked	Expert Cheie Key Expert	A. Troiano	dec. 2011	

SUBCONTRACTANT / SUBCONTRACTOR

AREX

Aprobat Approved	Responsabil Subconsultant Subconsultant Responsible	A. Stanciu - Dinulescu		
Întocmit Elaborated	Proiectant Designer	S. Enache		

Reabilitarea liniei de cale ferata Braşov - Simeria, parte componentă a coridorului IV Pan European, pentru circulaţia trenurilor cu viteza maximă de 160 km/h,
Tronsonul : Braşov - Sighişoara
Rehabilitation of the railway line Braşov - Simeria, component Part of the IV Pan-European Corridor, for the trains circulation with maximum speed of 160 km/h,
Section : Braşov - Sighişoara

Proiect/Project
2004/RO/16/P/PA/003

Faza / Phase:
D.E. / E.D.

Denumire desen / Drawing Title :

Interval Brasov - Stupini / Brasov - Stupini Section
Cameră de racordare km 173+039.54 / Connection chamber km 173+039.54
Detalii / Details

Codificare / Codification System	Scara / Scale 1:50	LOT / LOT	Nr. / No 01 / 01
E A 5 1 0 1 E 0 2 X B C T 0 0 1 X 0 0 7 1			