DETALII CĂMINE DE VANE / *VALVES MANHOLE DETAILS*
SCARA / *SCALE 1:20*

CV1

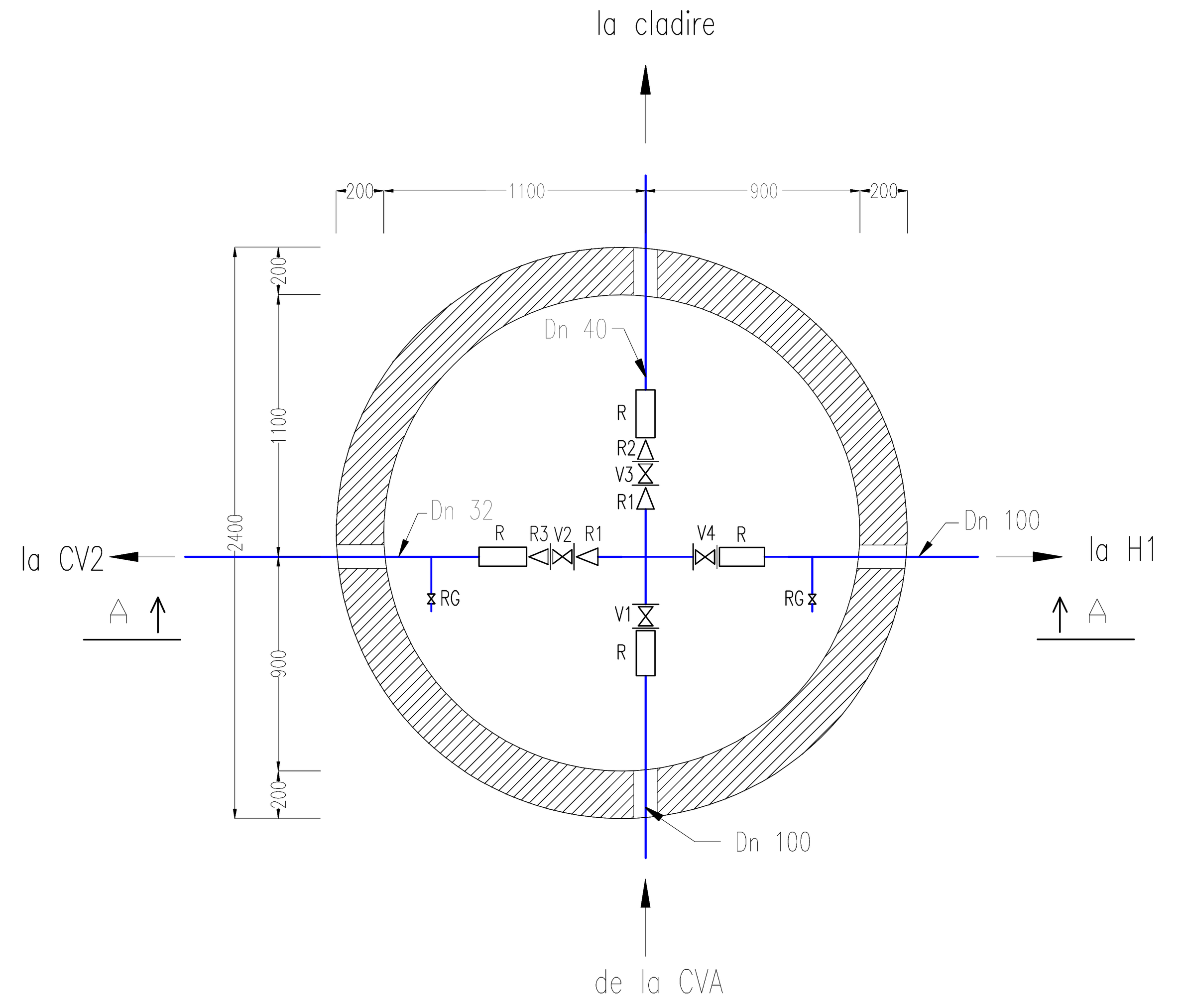

Sectiunea A – A

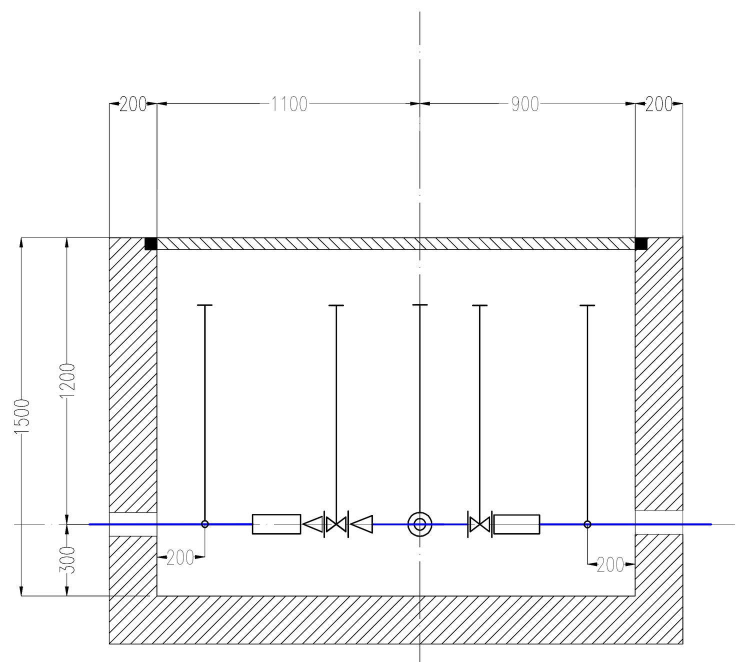

CV2

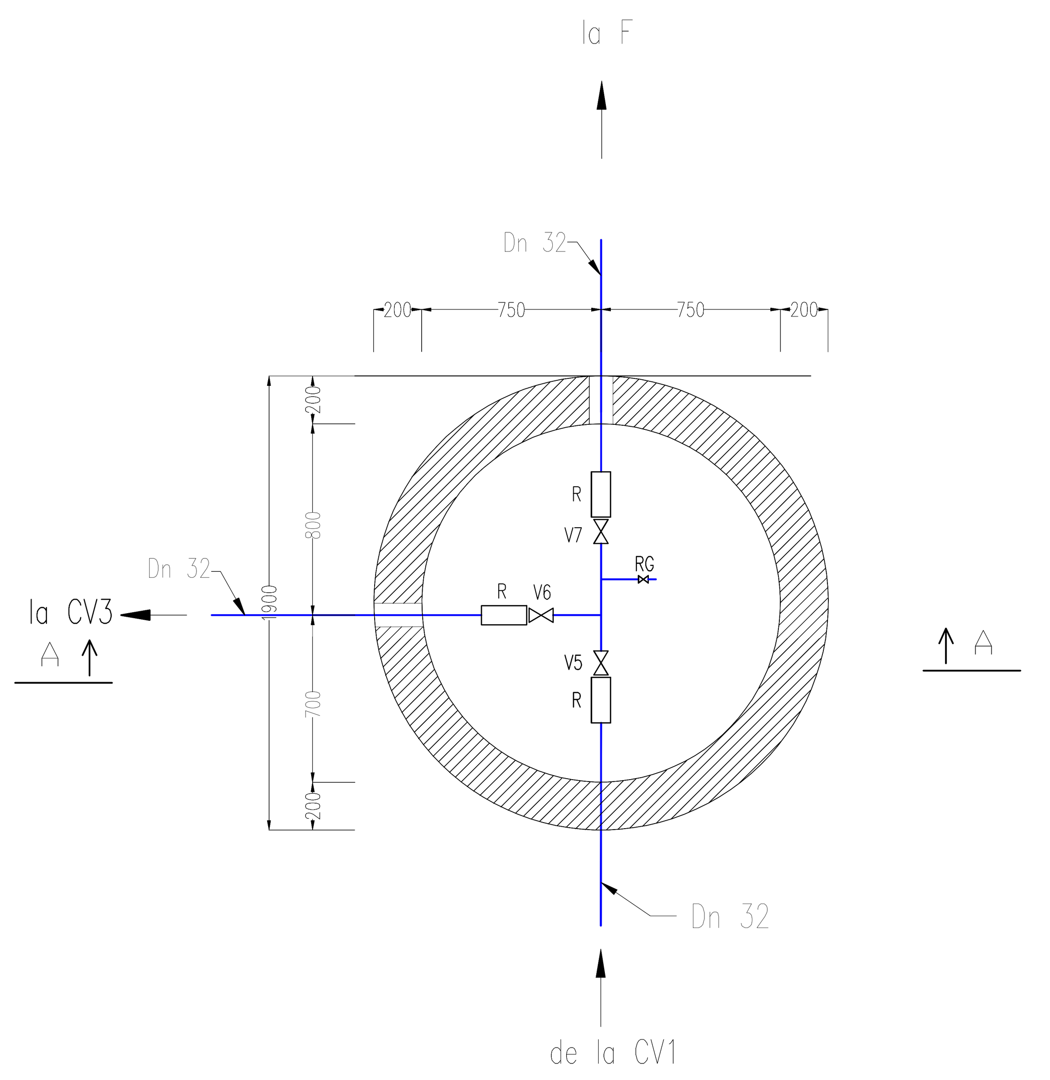

Sectiunea A – A

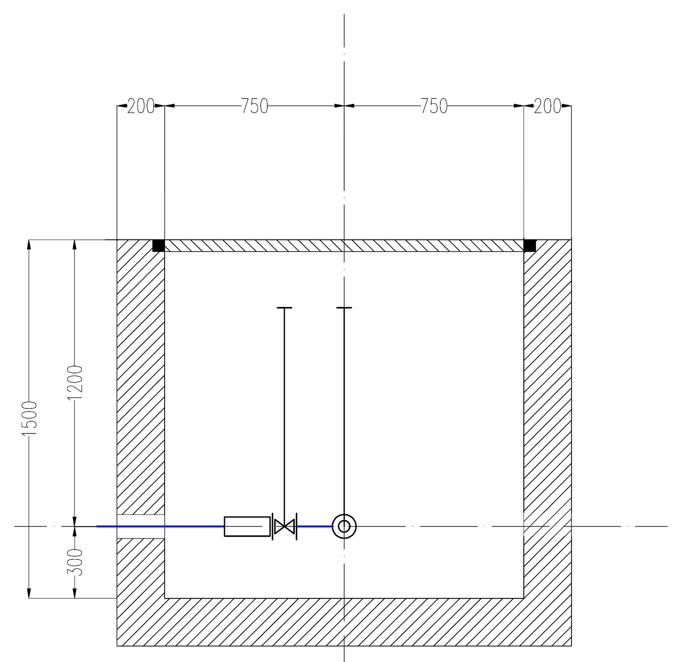

DETALIU RACORD HIDRANT SUBTERAN/ *UNDERGROUND HYDRANT BRANCH DETAIL*
SCARA / *SCALE %*

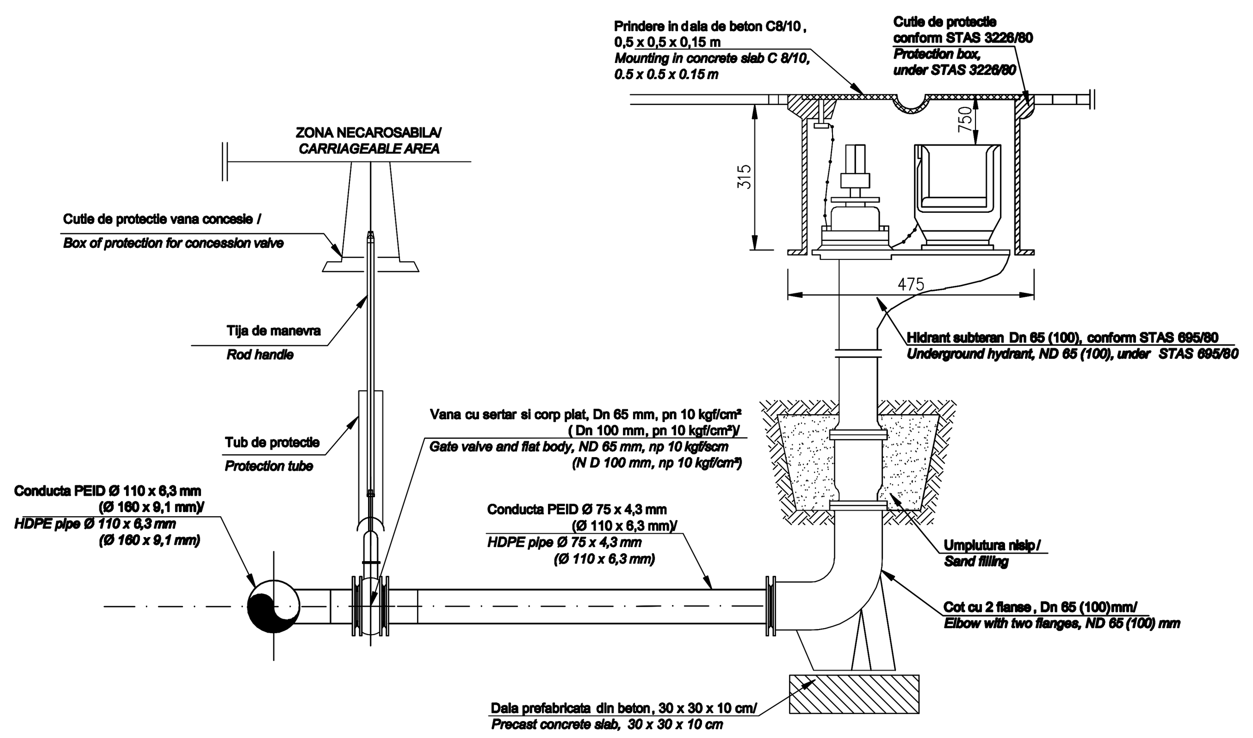

CV3

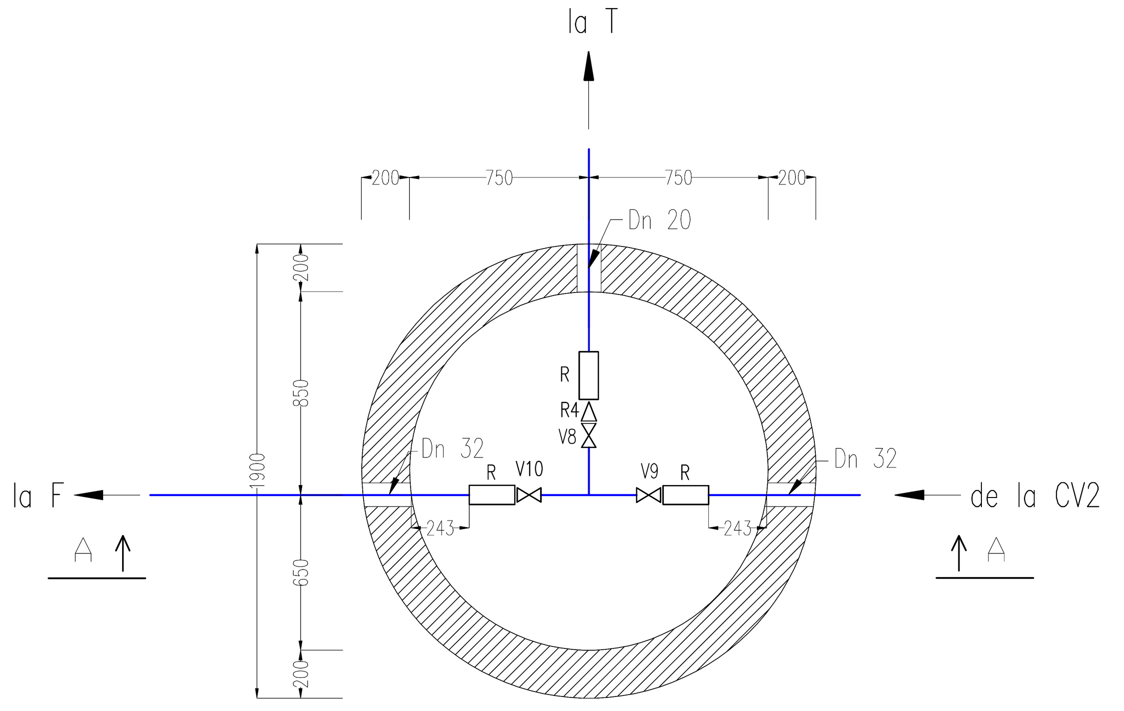

Sectiunea A – A

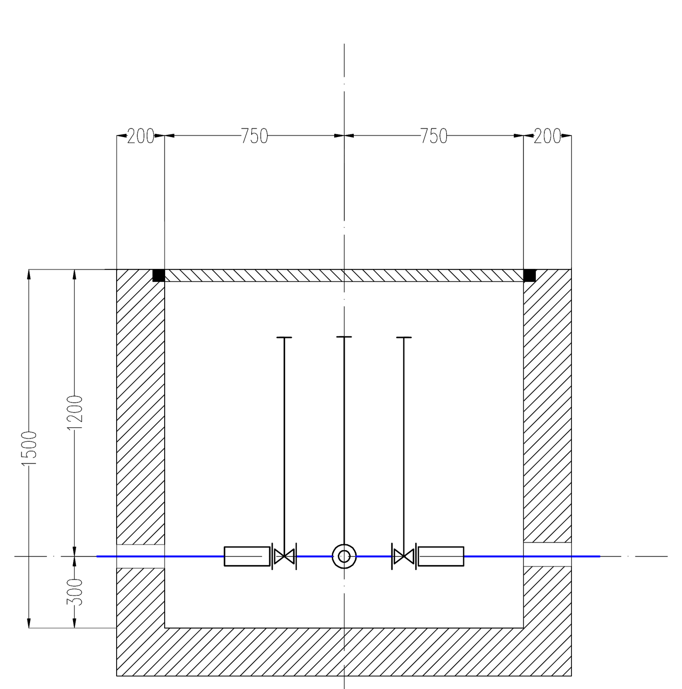

LEGENDA

———	conductă apă rece / *cold water pipe*
V1-V4	vană cu clapetă fluture / *butterfly clack valve*
V5-V10	vană cu sferă şi manetă / *ball valve with handle*
R	racord compresiune PEID-OL / *compression connection PEID-OL*
R1	reductie 100/50 / *reduction 100/50*
R2	reductie 50/40 / *reduction 50/40*
R3	reductie 50/32 / *reduction 50/32*
R4	reductie 32/20 / *reduction 32/20*
CV1-CV3	cămin de vane / *valve manhole*
RG	robinet de golire / *discharge cock*
T	tunel pietonal / *passager tunnel*

DETALIU POZARE CONDUCTA PEID IN TRANSEE/ HDPE PIPE LOCATION DETAIL IN THE TRENCHES
SCARA / *SCALE 1:20*

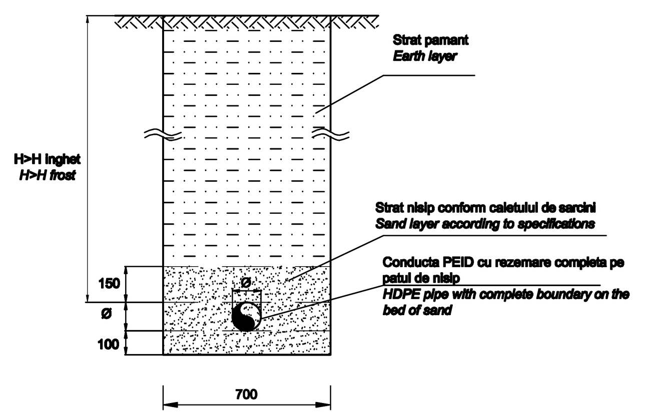

NOTA

1. Vana V4 va fi sigilată în poziţia "DESCHIS" / *Valve V4 will be sealed in OPEN" position.*
2. CVA (căminul de vane şi apometru) va fi proiectat şi executat de către regia de apă locală, conform normelor în vigoare / *The valve and water gauge chamber will be designed and built by the local water administration according to the laws in force.*

Indice Index	Data Date	Modificare Modification/Revision	Proiectant Designer	Aprobat Consultant Approved Consultant	Aprobat CFR Approved CFR
D					
C					
B					
A					

GUVERNUL ROMANIEI / ROMANIAN GOVERNMENT — PROIECT FINANŢAT DE UNIUNEA EUROPEANĂ / EUROPEAN UNION FINANCED PROJECT

CLIENT / CLIENT — C.N.C.F. "C.F.R." - S.A.

ITALFERR Gruppo Ferrovie dello Stato Joint Venture leader — Scott Wilson — OBERMEYER Planen + Beraten GmbH — TECNIC Consulting Engineers

CONSULTANT / CONSULTANT			Data Date	Semnătură Signature
Aprobat Approved	Şef proiect Project manager	R. Liuzza	DEC. 2011	
Aprobat Approved	Coordonator Secţiune 1 Section 1 Coordinator	C. Gambelli	DEC. 2011	
Verificat Checked	Expert Verificator Checking Expert	G. Fioravanti	DEC. 2011	

SUBCONTRACTANT / SUBCONTRACTOR				
Aprobat Approved	Responsabil Subconsultant Subconsultant Responsible	A.Stanciu - Dinulescu	DEC. 2011	
Întocmit Elaborated	Proiectant Designer	Cristina Radu	DEC. 2011	

Reabilitarea liniei de cale ferata Braşov - Simeria, parte componentă a coridorului IV Pan European, pentru circulaţia trenurilor cu viteza maximă de 160 km/h, Tronsonul : Braşov - Sighişoara
Rehabilitation of the railway line Braşov - Simeria, component Part of the IV Pan-European Corridor, for the trains circulation with maximum speed of 160 km/h, Section : Braşov - Sighişoara

Proiect/Project 2004/RO/16/P/PA/003

Faza / Phase: D.E. / .E.D.

Denumire desen / Drawing Title :
Plan instalaţii hidraulice sursă apă + detalii execuţie reţea alimentare cu apă - Staţia Albesti Tarnava
Albesti Tarnava Station - Water sourse hidraulyc installation + water network execution details

Codificare / *Codification System*	Scara / Scale	LOT / LOT	Nr. / No
EA51 01 E 19 BC IS 00 9 1 045 1	1:20		01 / 01

1 3/4 A1(594x1472mm)