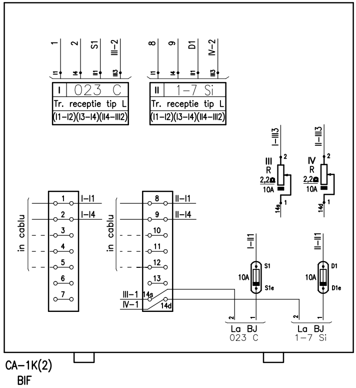
1
2
S1
III-2
I1
I4
II1
III3
8
9
D1
IV-2
I1
I4
II1
III3
I | 023 C
Tr. receptie tip L
(I1-I2)(I3-I4)(II4-III2)
II | 1-7 Si
Tr. receptie tip L
(I1-I2)(I3-I4)(II4-III2)
I-III3
2
III
R
2,2Ω
10A
1
14s
II-III3
2
IV
R
2,2Ω
10A
1
14d
in cablu
1
2
3
4
5
6
7
I-I1
I-I4
in cablu
8
9
10
11
12
13
II-I1
II-I4
III-1
IV-1
14s
14d
I-II1
S1
10A
S1e
II-II1
D1
10A
D1e
2
1
La BJ
023 C
2
1
La BJ
1-7 Si
CA-1K(2)
BIF

023 C;1-7 Si

CUTIE APARATAJ PENTRU DOUA RECEPTII

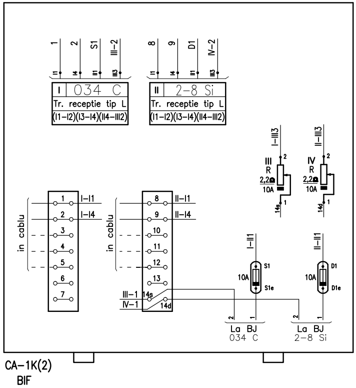
1
2
S1
III-2
I1
I4
II1
III3
8
9
D1
IV-2
I1
I4
II1
III3
I | 034 C
Tr. receptie tip L
(I1-I2)(I3-I4)(II4-III2)
II | 2-8 Si
Tr. receptie tip L
(I1-I2)(I3-I4)(II4-III2)
I-III3
2
III
R
2,2Ω
10A
1
14s
II-III3
2
IV
R
2,2Ω
10A
1
14d
in cablu
1
2
3
4
5
6
7
I-I1
I-I4
in cablu
8
9
10
11
12
13
II-I1
II-I4
III-1
IV-1
14s
14d
I-II1
S1
10A
S1e
II-II1
D1
10A
D1e
2
1
La BJ
034 C
2
1
La BJ
2-8 Si
CA-1K(2)
BIF

034 C;2-8 Si;

CUTIE APARATAJ PENTRU DOUA RECEPTII

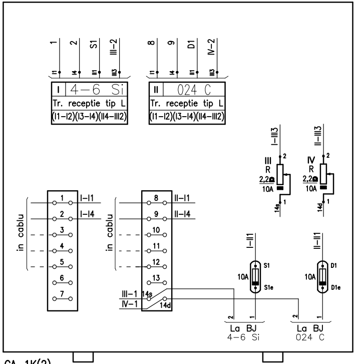
1
2
S1
III–2
8
9
D1
IV–2
I1
I4
II1
III3
I | 4–6 Si
Tr. receptie tip L
(I1–I2)(I3–I4)(II4–III2)
II | 024 C
Tr. receptie tip L
(I1–I2)(I3–I4)(II4–III2)
I–III3
III
R
2,2Ω
10A
14s
II–III3
IV
R
2,2Ω
10A
14d
in cablu
I–I1
I–I4
II–I1
II–I4
III–1
IV–1
14s
14d
I–II1
S1
10A
S1e
II–II1
D1
10A
D1e
La BJ
4–6 Si
La BJ
024 C

CA–1K(2)
BIF

4–6 Si; 024 C

CUTIE APARATAJ PENTRU DOUA RECEPTII

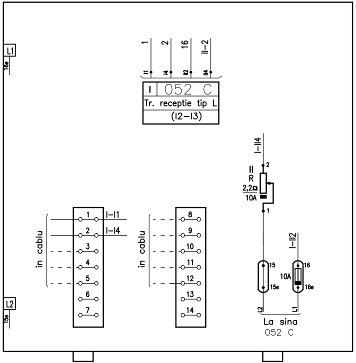
L1
16e
1
2
16
II–2
I1
I4
I2
I4
I | 052 C
Tr. receptie tip L
(I2–I3)
I–II4
II
R
2,2Ω
10A
in cablu
I–I1
I–I4
15
15e
10A
16
16e
I–II2
L2
15e
L2
L1
La sina
052 C

CA–1F(2)
MONO

052 C

CUTIE APARATAJ PENTRU O RECEPTIE

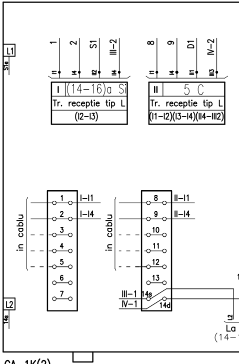
L1
S1e
1
2
S1
III–2
8
9
D1
IV–2
I | (14–16)a Si
Tr. receptie tip L
(I2–I3)
II | 5 C
Tr. receptie tip L
(I1–I2)(I3–I4)(II4–III2)
in cablu
I–I1
I–I4
II–I1
II–I4
III–1
IV–1
14s
14d
L2
14s
La
(14–

CA–1K(2)
MONO–BIF

(14–16)a Si;5 C

CUTIE APARATAJ PENTRU DOUA

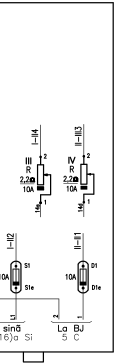
I–II4
III
R
2,2Ω
10A
2
1
14s
II–III3
IV
R
2,2Ω
10A
2
1
14d
I–II2
S1
S1e
10A
II–II1
D1
D1e
10A
L1
2
1
sinã
16)a Si
La BJ
5 C

RECEPTII

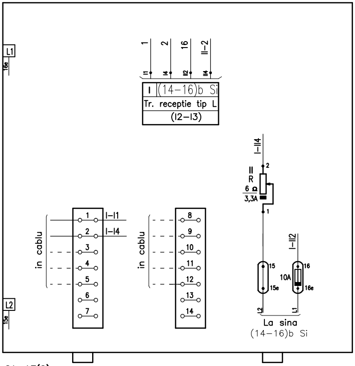
L1
16e
L2
15e
1
2
16
II–2
I1
I4
II2
I4
I
(14–16)b Si
Tr. receptie tip L
(I2–I3)
I–II4
2
II
R
6 Ω
3,3A
1
in cablu
1
2
3
4
5
6
7
I–I1
I–I4
in cablu
8
9
10
11
12
13
14
15
15e
16
16e
10A
I–II2
I2
L1
La sina
(14–16)b Si

CA–1F(2)
MONO

(14–16)b Si

CUTIE APARATAJ PENTRU O RECEPTIE

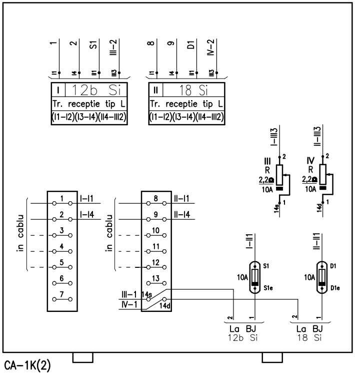
1
2
S1
III–2
8
9
D1
IV–2
I1
I4
II1
III3
I
12b Si
Tr. receptie tip L
(I1–I2)(I3–I4)(II4–III2)
II
18 Si
Tr. receptie tip L
(I1–I2)(I3–I4)(II4–III2)
I–III3
III
R
2,2Ω
10A
14s
II–III3
IV
R
2,2Ω
10A
14d
in cablu
1
2
3
4
5
6
7
I–I1
I–I4
in cablu
8
9
10
11
12
13
II–I1
II–I4
III–1
IV–1
14s
14d
I–II1
S1
S1e
10A
II–II1
D1
D1e
10A
2
1
La BJ
12b Si
2
1
La BJ
18 Si

CA–1K(2)
BIF

12b Si;18 Si

CUTIE APARATAJ PENTRU DOUA RECEPTII

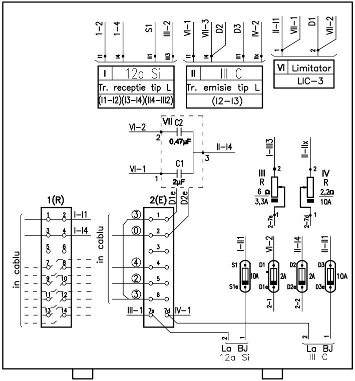

1–2
1–4
S1
III–2
VI–1
VII–3
D2
D3
IV–2
II–I1
VII–1
D1
VII–2
I
12a Si
Tr. receptie tip L
(I1–I2)(I3–I4)(II4–III2)
II
III C
Tr. emisie tip L
(I2–I3)
VI
Limitator
LIC–3
VII
C2
0,47µF
C1
2µF
VI–2
VI–1
II–I4
I–III3
I–IIx
III
R
6 Ω
3,3A
IV
R
2,2Ω
10A
1(R)
2(E)
D1e
D2e
I–I1
I–I4
in cablu
III–1
IV–1
7s
7d
I–II1
VI–2
II–I4
II–II1
S1
S1e
D1
D1e
D2
D2e
D3
D3e
2A
10A
2–1
2–2
2–7s
2–7d
La
BJ
12a Si
III C

CA–1L(2)RE
BIF

12a Si; III C

CUTIE APARATAJ PENTRU RECEPTIE–EMISIE

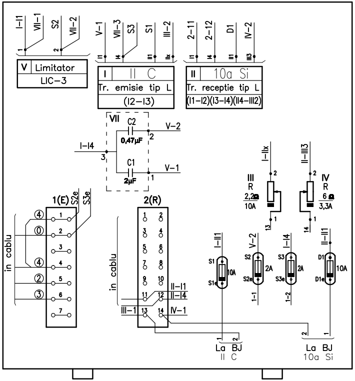

I–I1
VII–1
S2
VII–2
V–1
VII–3
S3
S1
III–2
2–11
2–12
D1
IV–2
V
Limitator
LIC–3
I
II C
Tr. emisie tip L
(I2–I3)
II
10a Si
Tr. receptie tip L
(I1–I2)(I3–I4)(II4–III2)
VII
C2
0,47µF
C1
2µF
I–I4
V–2
V–1
I–IIx
I–III3
III
R
2,2Ω
10A
IV
R
6 Ω
3,3A
1(E)
S2e
S3e
2(R)
in cablu
II–I1
II–I4
III–1
IV–1
I–II1
V–2
I–I4
II–II1
S1
S1e
S2
S2e
S3
S3e
D1
D1e
10A
2A
1–1
1–2
La
BJ
II C
10a Si

CA–1L(2)ER
BIF

II C;10a Si

CUTIE APARATAJ PENTRU EMISIE–RECEPTIE

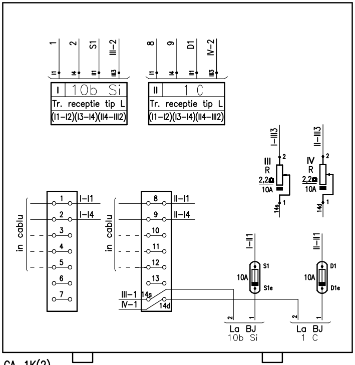
1
2
S1
III-2
8
9
D1
IV-2
I 10b Si
Tr. receptie tip L
(I1-I2)(I3-I4)(II4-III2)
II 1 C
Tr. receptie tip L
(I1-I2)(I3-I4)(II4-III2)
I-III3
III R 2,2Ω 10A
14s
IV R 2,2Ω 10A
14d
in cablu
I-I1
I-I4
II-I1
II-I4
III-1 14s
IV-1 14d
I-II1
II-II1
S1 10A S1e
D1 10A D1e
La BJ 10b Si
La BJ 1 C

CA-1K(2)
BIF

10b Si;1 C

CUTIE APARATAJ PENTRU DOUA RECEPTII

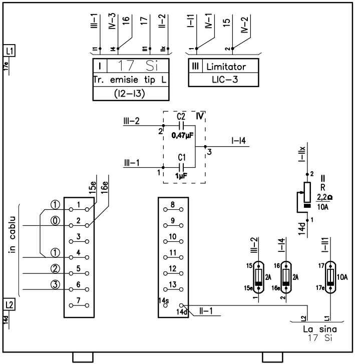
L1
17e
III-1
IV-3
16
17
II-2
I-I1
IV-1
15
IV-2
I 17 Si
Tr. emisie tip L
(I2-I3)
III Limitator
LIC-3
III-2
C2 IV
0,47µF
I-I4
III-1
C1
1µF
I-IIx
II R 2,2Ω 10A
14d
15e
16e
in cablu
14s
14d
II-1
III-2
I-I4
I-II1
15 2A 15e
16 2A 16e
17 10A 17e
L2
14d
La sina 17 Si

CA-1FM(2)
MONO

17 Si

CUTIE APARATAJ PENTRU O EMISIE

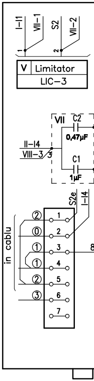
I-I1
VII-1
S2
VII-2
V Limitator
LIC-3
VII C2
0,47µF
II-I4
VIII-3
C1
1µF
S2e
I-I4
in cablu

CA-1P(2)
BIF

CUTIE

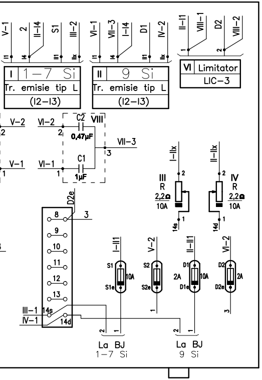
I 1-7 Si
Tr. emisie tip L
(I2-I3)
II 9 Si
Tr. emisie tip L
(I2-I3)
VI Limitator
LIC-3
C2 0,47µF
C1 1µF
VIII
III R 2,2Ω 10A
IV R 2,2Ω 10A
D2e
III-1
IV-1
14s
14d
La BJ
1-7 Si
La BJ
9 Si

1-7 Si; 9 Si

APARATAJ PENTRU DOUA EMISII

EA51 01 E 03 BX SE 003 2 020 0 27/31

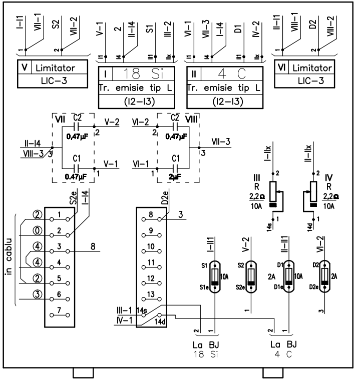
V Limitator
LIC-3
I 18 Si
Tr. emisie tip L
(I2-I3)
II 4 C
Tr. emisie tip L
(I2-I3)
VI Limitator
LIC-3
VII
C2 0,47µF
C1 0.47µF
VIII
C2 0,47µF
C1 2µF
III R 2,2Ω 10A
IV R 2,2Ω 10A
in cablu
S2e
I-I4
D2e
III-1
IV-1
14s
14d
La BJ
18 Si
La BJ
4 C

CA-1P(2)
BIF

18 Si; 4 C

CUTIE APARATAJ PENTRU DOUA EMISII

Statia: Stupini **EA51 01 E 03 BX SE 003 2 020 0 28/31**

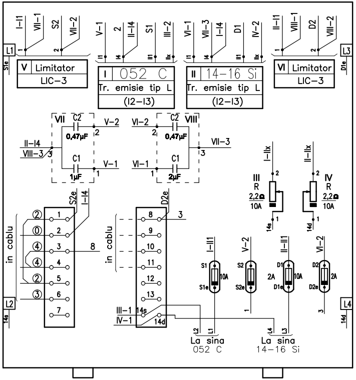
L1
L2
L3
L4
V Limitator
LIC-3
I 052 C
Tr. emisie tip L
(I2-I3)
II 14-16 Si
Tr. emisie tip L
(I2-I3)
VI Limitator
LIC-3
VII
C2 0,47µF
C1 1µF
VIII
C2 0,47µF
C1 2µF
III R 2,2Ω 10A
IV R 2,2Ω 10A
in cablu
in cablu
III-1
IV-1
14s
14d
La sina
052 C
La sina
14-16 Si

CA-1P(2)
MONO

052 C; 14-16 Si

CUTIE APARATAJ PENTRU DOUA EMISII

Statia: Stupini **EA51 01 E 03 BX SE 003 2 020 0 29/31**

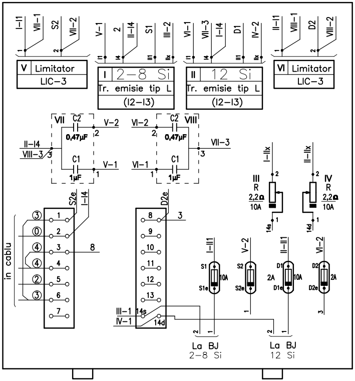
I-I1
VII-1
S2
VII-2
V-1
2
II-I4
S1
III-2
VI-1
VII-3
I-I4
D1
IV-2
II-I1
VIII-1
D2
VIII-2
V Limitator
LIC-3
I 2-8 Si
Tr. emisie tip L
(I2-I3)
II 12 Si
Tr. emisie tip L
(I2-I3)
VI Limitator
LIC-3
VII
C2
0,47µF
V-2
II-I4
VIII-3
C1
1µF
V-1
VI-2
VIII
VII-3
VI-1
I-IIx
II-IIx
III
R
2,2Ω
10A
IV
R
2,2Ω
10A
14s
14d
S2e
I-I4
D2e
3
in cablu
③
⓪
④
④
②
③
8
III-1
IV-1
S1
S1e
10A
V-2
S2
S2e
D1
D1e
2A
10A
VI-2
D2
D2e
2A
La BJ
2-8 Si
La BJ
12 Si

CA-1P(2)
BIF

2-8 Si;12 Si

CUTIE APARATAJ PENTRU DOUA EMISII

Statia: Stupini **EA51 01 E 03 BX SE 003 2 020 0 30/31**

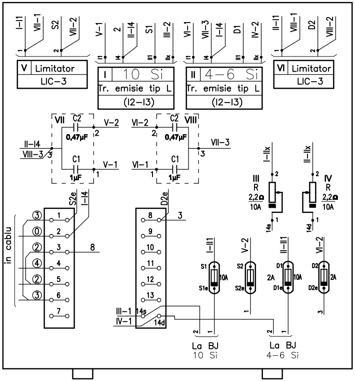
I-I1
VII-1
S2
VII-2
V-1
2
II-I4
S1
III-2
VI-1
VII-3
I-I4
D1
IV-2
II-I1
VIII-1
D2
VIII-2
V Limitator
LIC-3
I 10 Si
Tr. emisie tip L
(I2-I3)
II 4-6 Si
Tr. emisie tip L
(I2-I3)
VI Limitator
LIC-3
VII
C2
0,47µF
V-2
II-I4
VIII-3
C1
1µF
V-1
VI-2
VIII
VII-3
VI-1
I-IIx
II-IIx
III
R
2,2Ω
10A
IV
R
2,2Ω
10A
14s
14d
S2e
I-I4
D2e
3
in cablu
③
⓪
②
④
②
③
8
III-1
IV-1
S1
S1e
10A
V-2
S2
S2e
D1
D1e
2A
10A
VI-2
D2
D2e
2A
La BJ
10 Si
La BJ
4-6 Si

CA-1P(2)
BIF

10 Si;4-6 Si

CUTIE APARATAJ PENTRU DOUA EMISII

Statia: Stupini **EA51 01 E 03 BX SE 003 2 020 0 31/31**