LEGENDA

SYMBOLS

PC/D(X+XF) — Post centralizare/Dulap semnal / Central post/Signal cabinet

DA1 / C7-49 — Distribuitor de cabluri / Distribution box no 1

Cutie aparataj pentru circuit de cale cap – alimentare / Track circuit box – supplying end

Cutie aparataj pentru circuite de cale – 2 capete alimentare / Track circuit box – two supplying ends

Cutie aparataj pentru circuite de cale – 1 cap receptie, 1 cap alimentare / Track circuit box – receiving end– supplying end

BJ — Bobină de joantă / Joint coil

① ② — Secventa circuitului de cale / Track circuit sequence

Numarul cablului/Cable no.

Numar de conductoare/Total number of conductors in cable

Sectiunea conductorului/Conductor section

Conductor de rezerva/Spare conductor(s)

121.2–12x1,5(1)

Indice Index	Data Date	Modificare Modification/Revision	Proiectant Designer	Aprobat Consultant Approved Consultant	Aprobat CFR Approved CFR
D					
C					
B					
A					

GUVERNUL ROMANIEI / ROMANIAN GOVERNMENT

PROIECT FINANŢAT DE UNIUNEA EUROPEANĂ / EUROPEAN UNION FINANCED PROJECT

CLIENT / CLIENT

C.N.C.F. "C.F.R." - S.A.

ITALFERR GRUPPO FERROVIE DELLO STATO Joint Venture leader — Scott Wilson — OBERMEYER PLANEN + BERATEN GmbH — TECNIC Consulting Engineers

CONSULTANT / CONSULTANT			Data Date	Semnătură Signature
Aprobat Approved	Şef proiect Project manager	R. Liuzza	12.2011	
Aprobat Approved	Coordonator Secţiune 1 Section 1 Coordinator	C. Gambelli	12.2011	
Verificat Checked	Expert Cheie Key Expert	P. Amodio	12.2011	

SUBCONTRACTANT / SUBCONTRACTOR				
Aprobat Approved	Responsabil Subconsultant Subconsultant Responsible	A. Stanciu - Dinulescu	12.2011	
Întocmit Elaborated	Proiectant Designer	Angelescu Sergiu	12.2011	

Reabilitarea liniei de cale ferata Braşov - Simeria, parte componentă a coridorului IV Pan European, pentru circulaţia trenurilor cu viteza maximă de 160 km/h,
Tronsonul : Braşov - Sighişoara
Rehabilitation of the railway line Braşov - Simeria, component Part of the IV Pan-European Corridor, for the trains circulation with maximum speed of 160 km/h,
Section : Braşov - Sighişoara

Proiect/Project 2004/RO/16/P/PA/003

Faza / Phase: D.E. / D.D.

Denumire desen / Drawing Title :

Statia / Station BOD
Diagrame de cablaj pentru retele de cabluri alimentare
Cable wiring diagrams for supplying boxes

Codificare / Codification System	Scara / Scale Fără / No scale	LOT / LOT	Nr. / No 01 / 03
EA51 01 E 05 BX SE 00 5 2 005 1			

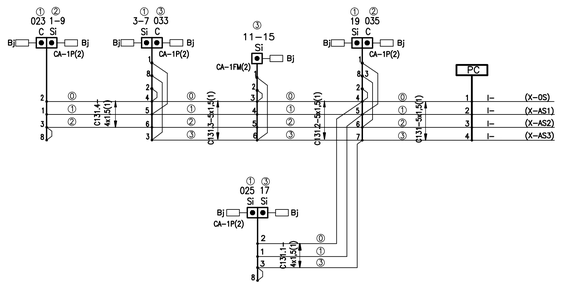

Cablul 131

Statia: BOD — EA51 01 E 05 BX SE 005 2 005 1 2/3

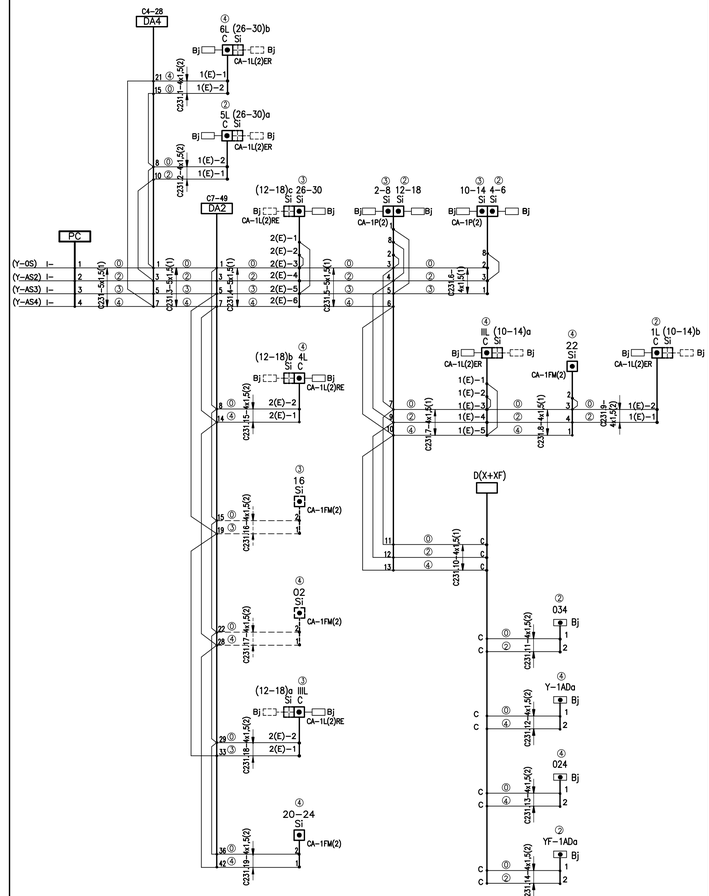

Cablul 231

Statia: BOD — EA51 01 E 05 BX SE 005 2 005 1 3/3