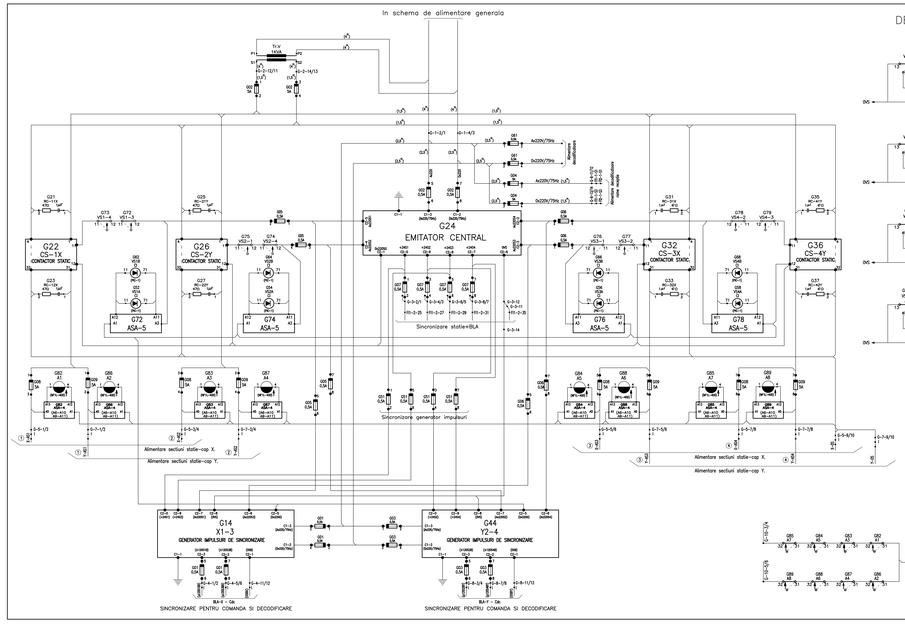

DECODIFICATOARE PENTRU VERIFICAREA SECVENTELOR

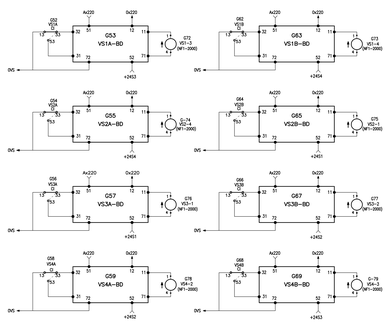

NOTA1: Acest desen nu constituie o obligatie de aplicare de către contractor.
El reprezintă doar un exemplu de circuit de cale utilizat la CFR si nu trebuie aplicat ca atare.

NOTE: It is not compulsory for the contractor to apply this drawing. It is only an example of track circuit in use at CFR and shall not be applied as such.

Indice Index	Data Date	Modificare Modification/Revision	Proiectant Designer	Aprobat Consultant Approved Consultant	Aprobat CFR Approved CFR
D					
C					
B					
A					

GUVERNUL ROMANIEI
ROMANIAN GOVERNMENT

PROIECT FINANTAT DE UNIUNEA EUROPEANĂ
EUROPEAN UNION FINANCED PROJECT

C.N.C.F. "C.F.R." - S.A.

CLIENT / CLIENT

ITALFERR Gruppo Ferrovie dello Stato — Sogeti Wilson — OBERMEYER Planen + Beraten — TECNIC Consulting Engineers

CONSULTANT / CONSULTANT

			Data Date	Semnătură Signature
Aprobat Approved	Şef proiect Project Manager	R. Liuzza	12.12.2011	
Aprobat Approved	Coordonator Secţiune 1 Section 1 Coordinator	C. Gambelli	12.12.2011	
Verificat Checked	Expert Cheie Key Expert	P. Amodio	12.12.2011	

SUBCONTRACTANT / SUBCONTRACTOR

ANCE

Aprobat Approved	Responsabil Subconstructor Subcontractor Responsible	A. Stanciu - Dinuiescu	12.12.2011	
Întocmit Executed	Proiectant Designer	ing. Juganaru Adriana	12.12.2011	

Reabilitarea liniei de cale ferata Simeria - Sibiu, parte componentă a coridorului IV Pan European, pentru circulaţia trenurilor cu viteza maximă de 160 km/h,
Tronsonul : Braşov - Braşov - Bişkipoara
Rehabilitation of the railway line Braşov - Simeria, component Part of the IV Pan-European Corridor, for the trains circulation with maximum speed of 160 km/h,
Section : Braşov - Braşov - Bişkipoara

Proiect/Project 2004/RO/16/P/PA/029

Faza / Phase: P.Th. / T.D.

Denumire desen / Drawing Title :

Statia / Station APATA
Schema de alimentare a circuitelor de cale electronice
Supply scheme for electronic track circuits

Codificare / Codification System									Scara / Scale FĂR / No scale	LOT / LOT	Nr / No 01 / 01
E	A	S	1	0 1	E	0 9	B X	S E	0 0 9	2	0 1 1 0

1470x297=0,44mp