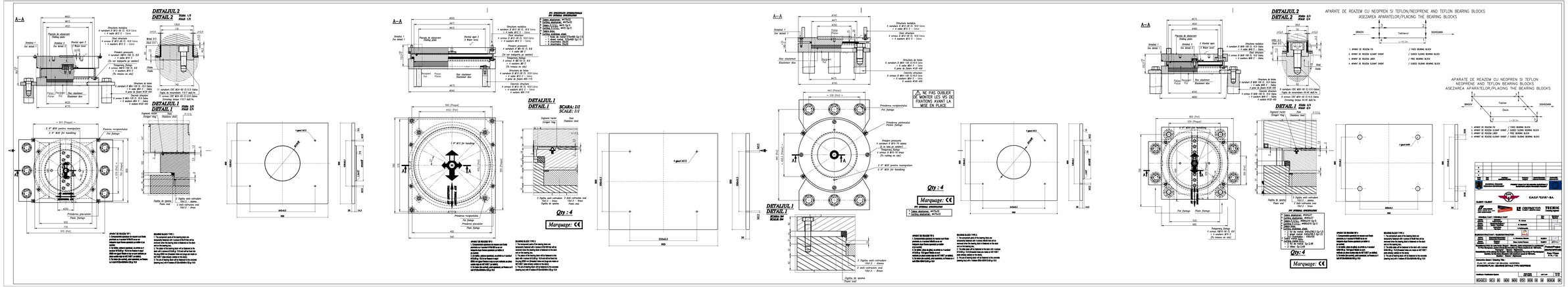
A–A
DETALIUL 2
DETAIL 2
DETALIUL 1
DETAIL 1
SCARA: 1/1
SCALE: 1/1
Qty : 4
Marquage: CE
NE PAS OUBLIER DE MONTER LES VIS DE FIXATIONS AVANT LA MISE EN PLACE
APARATE DE REAZEM CU NEOPREN SI TEFLON/NEOPRENE AND TEFLON BEARING BLOCKS
ASEZAREA APARATELOR/PLACING THE BEARING BLOCKS
APARATE DE REAZEM CU NEOPREN SI TEFLON
NEOPRENE AND TEFLON BEARING BLOCKS
ASEZAREA APARATELOR/PLACING THE BEARING BLOCKS
BRASOV
SOHODOARA
Deck
Tablier
1. APARAT DE REAZEM FIX
2. APARAT DE REAZEM GLISANT DIREAPTA
3. APARAT DE REAZEM GLISANT STANGA
4. APARAT DE REAZEM GLISANT DIREAPTA
5. APARAT DE REAZEM FIX
6. APARAT DE REAZEM GLISANT STANGA
7. APARAT DE REAZEM GLISANT DIREAPTA
8. APARAT DE REAZEM GLISANT STANGA
FIXED BEARING BLOCK
SLIDED SLIDING BEARING BLOCK
FIXED BEARING BLOCK
SLIDED SLIDING BEARING BLOCK
FIXED BEARING BLOCK
SLIDED SLIDING BEARING BLOCK
FIXED BEARING BLOCK
SLIDED SLIDING BEARING BLOCK
CASA NAVALA
CONSTRUCTII METALICE
CONSTRUCTII CIVILE
CONSTRUCTII HIDROTEHNICE
CONSTRUCTII PENTRU INSTALATII
CONSTRUCTII PENTRU INSTALATII PETROLIERE
CONSTRUCTII PENTRU INSTALATII CHIMICE
CONSTRUCTII PENTRU INSTALATII ENERGETICE
CONSTRUCTII PENTRU INSTALATII PENTRU TRANSPORTURI
CONSTRUCTII PENTRU INSTALATII PENTRU AGRICULTURA
CONSTRUCTII PENTRU INSTALATII PENTRU IMBUNATATIRI FUNCIARE
CONSTRUCTII PENTRU INSTALATII PENTRU APARARE
CONSTRUCTII PENTRU INSTALATII PENTRU ALTE DESTINATII