SECTION MS1 – MONITORING OF 1st PHASE LINING
SECTIUNEA MS1 – MONITORIZAREA PRIMEI FAZE DE CAPTUSIRE
Scale/Scara 1:50

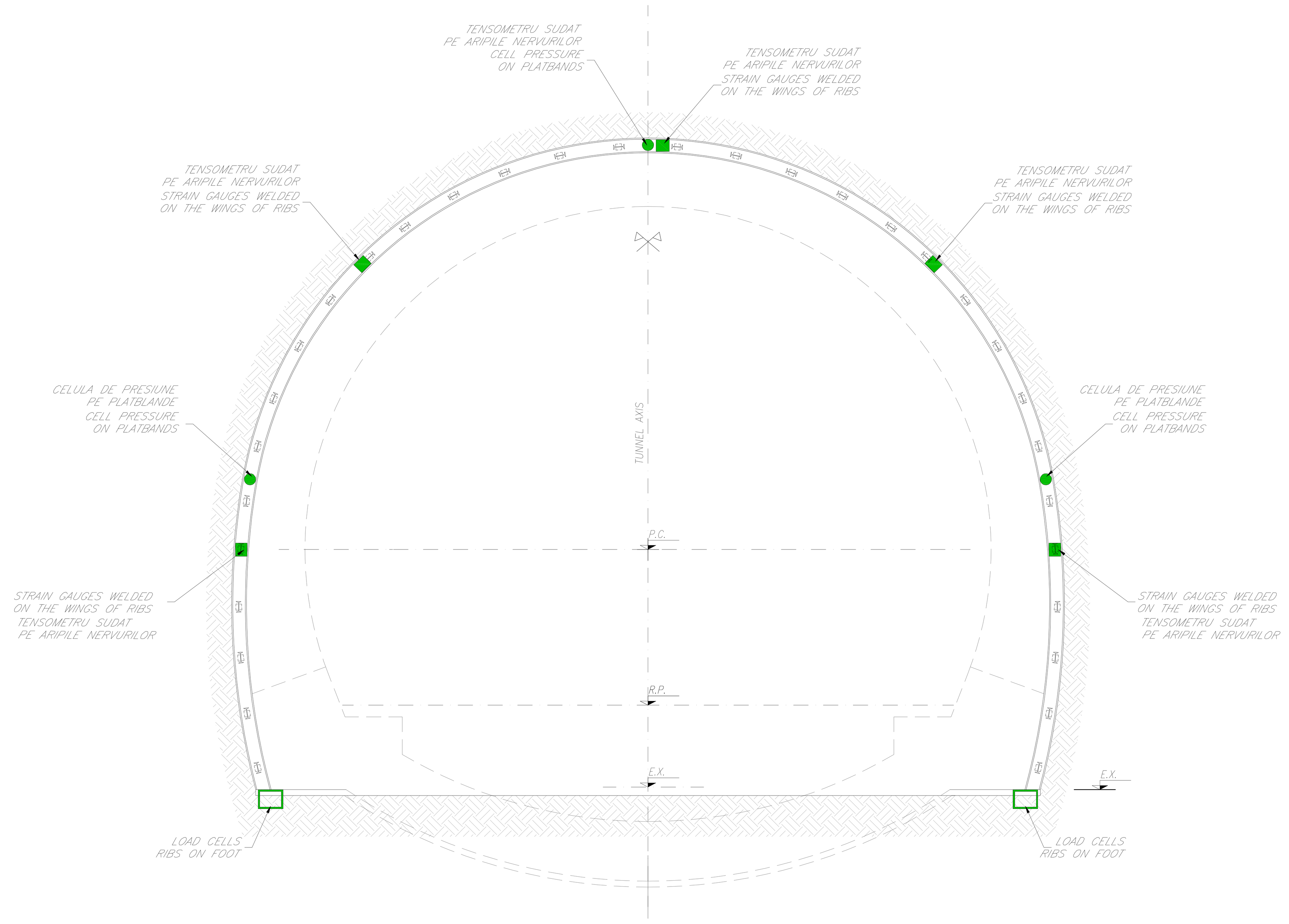

SECTION MS2 – MONITORING OF FINAL LINING
SECTIUNEA MS2 – MONITORIZAREA CAPTUSELII FINALE
Scale/Scara 1:50

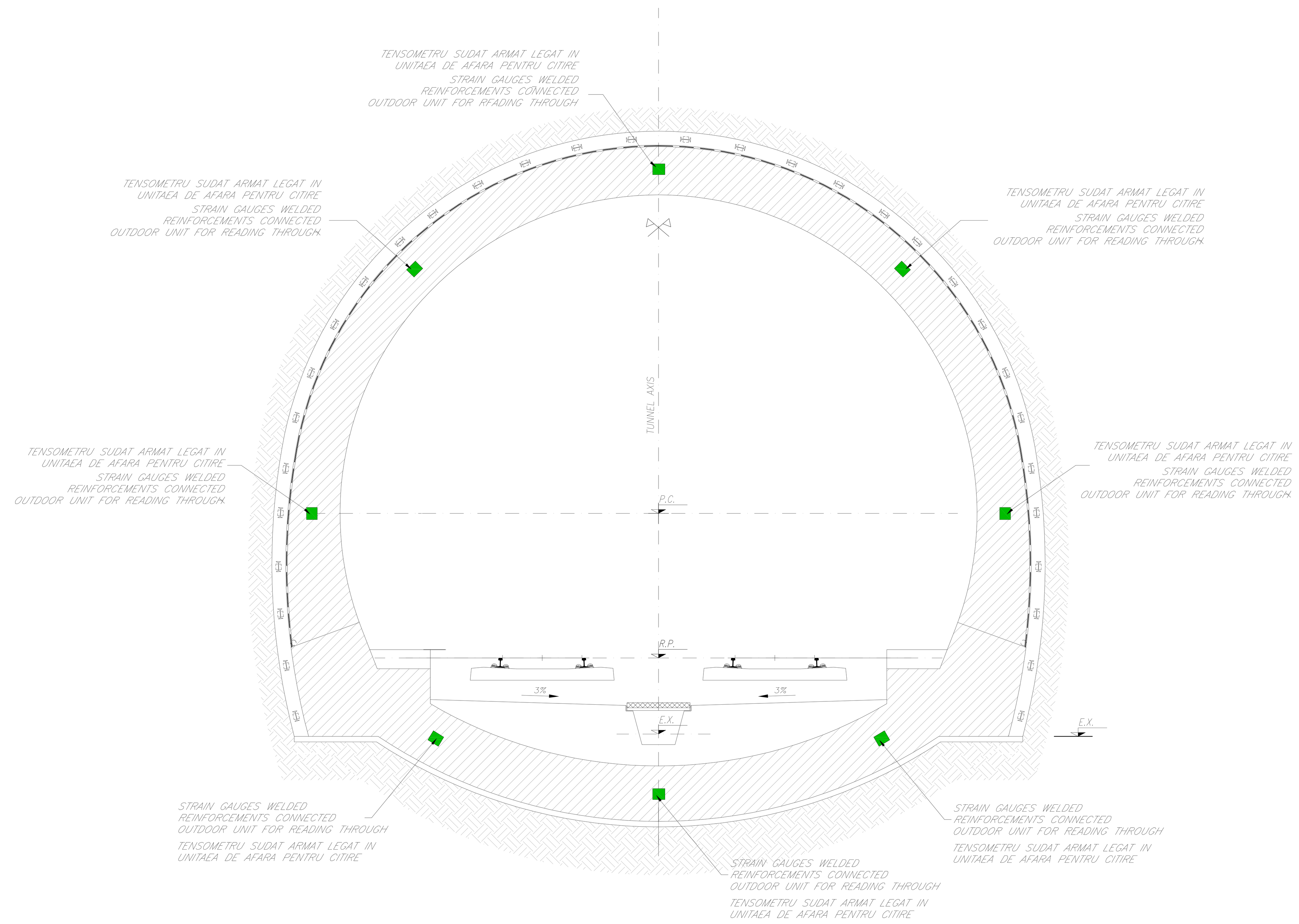

- 5 pairs of strain gauges on the wing ribs and welded pressure cells on the lintels, one for each joint, full scale>=200bar.
- 2 load cells to the foot scale>=2000KN.
- Transducers vibrating string.

- 5 perechi de tensometri pe aripile nervurilor si celule de presiune sudate pe glafuri, una pentru fiecare imbinare scara intreaga>=200bar.
- 2 de sarcina>=2000KN.
- Tructor

- 8 pairs of strain gauges welded armature, connected to the outside to read through the controller.

- 8 perechi de tensometru sudate in armatura, conectate in afara pentru a fi citit prin intermediul controller-ului

DETAILS INSTRUMENTATION
DETALIILE APARATURII

LEGEND
RP = REFERENCE PLANE
EX = EXCAVATIONS PLANE
PC = CENTERS PLANE

CELL PRESSURE
CELULE DE PRESIUNE

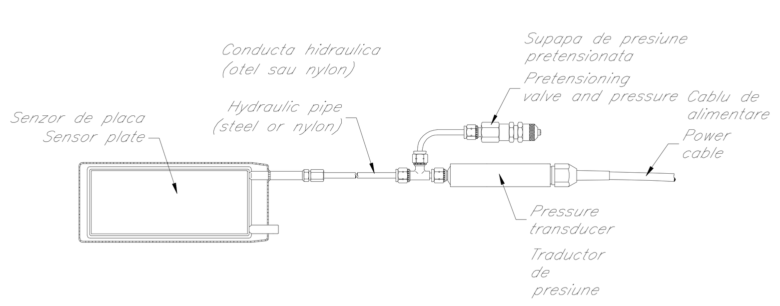

LOADS CELLS
CELULE DE INCARCARE

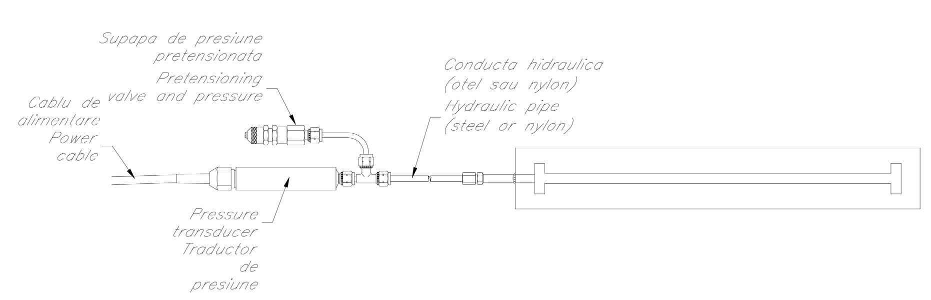

CELLS TO THE BOTTOM OF THE RIBS
CELULELE DIN PARTE DE JOS A NERVURILOR

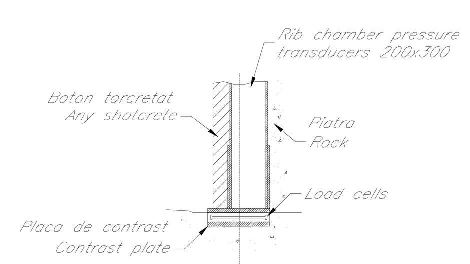

strein gauge
tensometru

FOR CONCRETE
PENTRU BETON

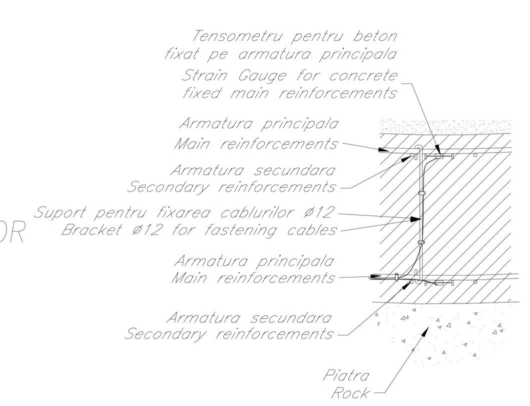

FOR SPRITZ BETON
PENTRU SPRITZ BETON

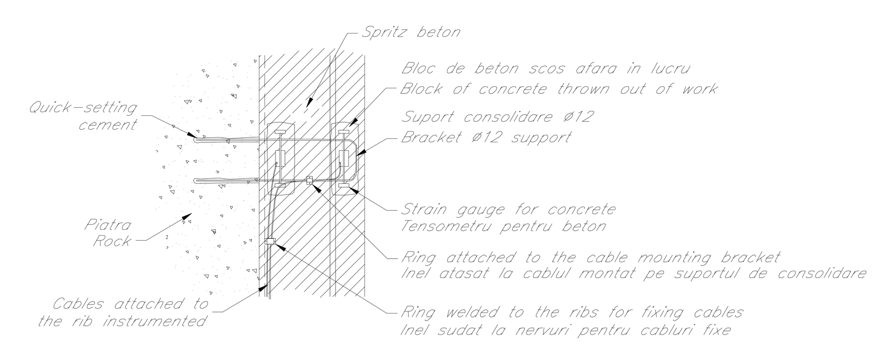

FOR RIBS
PENTRU NERVURI

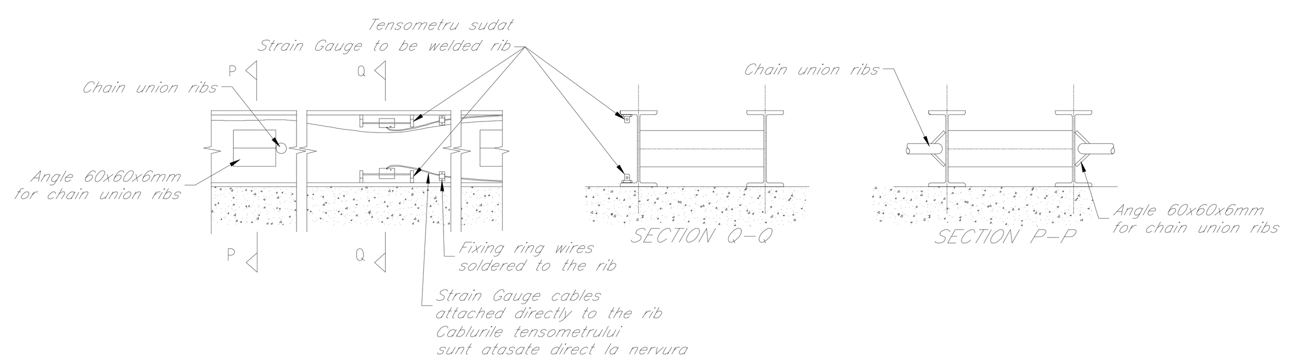

Indice Index	Data Date	Modificare Modification/Revision	Proiectant Designer	Aprobat Consultant Approved Consultant	Aprobat CFR Approved CFR
D					
C					
B					
A					

GUVERNUL ROMANIEI
ROMANIAN GOVERNMENT

PROIECT FINANȚAT DE UNIUNEA EUROPEANĂ
EUROPEAN UNION FINANCED PROJECT

CLIENT / CLIENT

C.N.C.F. "C.F.R." - S.A.

CONSULTANT / CONSULTANT

ITALFERR — Joint Venture leader; Scott Wilson; OBERMEYER PLANEN + BERATEN GmbH; TECNIC Consulting Engineers

			Data Date	Semnătură Signature
Aprobat Approved	Șef proiect Project manager	R. Liuzza		
Aprobat Approved	Coordonator Secțiune 1 Section 1 Coordinator	C.Gambelli		
Verificat Checked	Tunel Expert Tunnel Expert	C. Gambelli		
Întocmit Elaborated	Proiectant Designer	C.Gambelli		

SUBCONSULTANT / SUBCONSULTANT

Aprobat Approved	Responsabil Subconsultant Subconsultant Responsible		
Întocmit Elaborated	Proiectant Designer		

Reabilitarea liniei de cale ferata Brașov - Simeria, parte componentă a coridorului IV Pan European, pentru circulația trenurilor cu viteza maximă de 160 km/h.
Secțiune 1 Brasov - Sighisoara

Rehabilitation of the railway line Brașov - Simeria, component Part of the IV Pan-European Corridor, for the trains circulation with maximum speed of 160 km/h.
Section 1 Brasov - Sighisoara

Proiect/Project
2004/RO/16/P/PA/003

Faza / Phase:
P.Th. / T.D.

Denumire desen / Drawing Title : **ARCHITA 1 TUNNEL**
NATURAL TUNNEL
Monitoring system: typical cross section - 2 of 2
Sistemul de monitorizare: sectiuni transversale tip - 2 din 2

Codificare / Codification System — Scara / Scale: variat / various — LOT — Nr. / No: -

E	A	5	1	0	1	C	1	4	W	Z	G	N	0	3	0	0	0	0	2	0