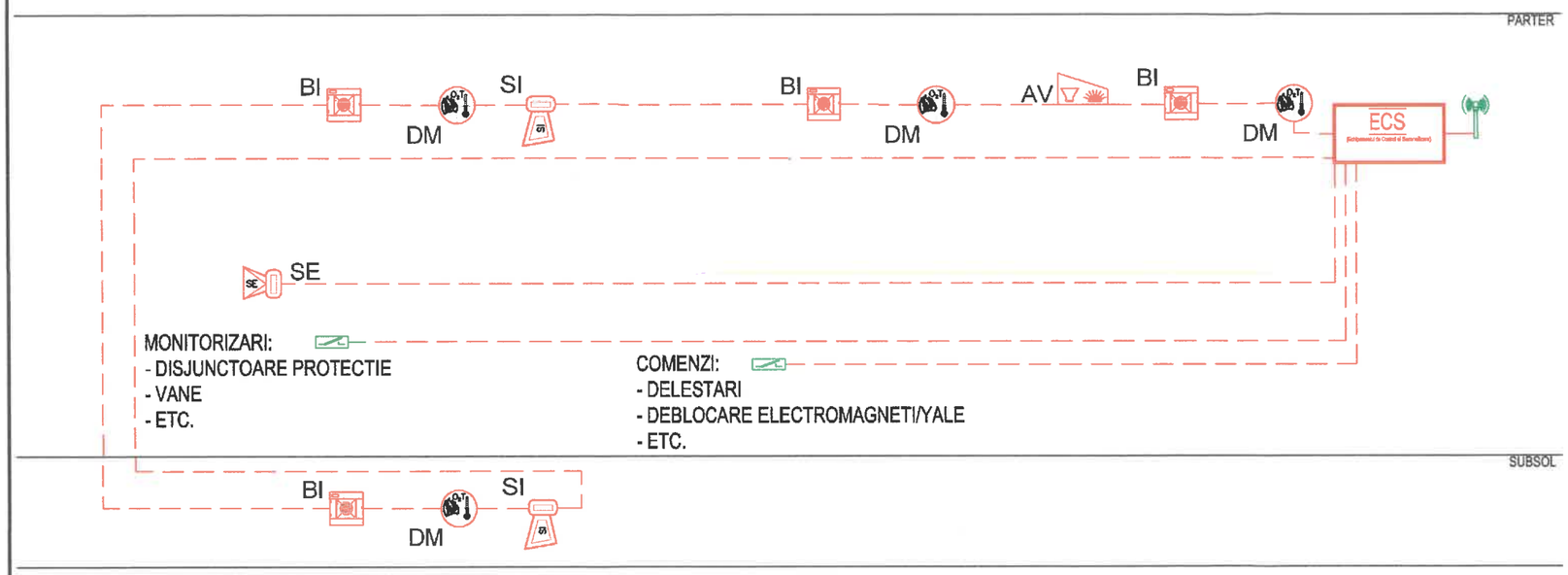

LEGENDA SIMBOLURI INSTALATIE DETECTIE SI SEMNALIZARE INCENDIU

- BUTON MANUAL ALARMARE INCENDIU
- MODUL GSM
- SIRENA AVERTIZARE INCENDIU, CU FLASH, DE INTERIOR, 98dB
- SIRENA AVERTIZARE INCENDIU, CU FLASH, DE EXTERIOR, 102dB
- AV — SIRENA AVERTIZARE OPTICA SI ACUSTICA, ADRESABILA, 98dB
- MODUL D.I.-D.O.
- DETECTOR MULTICRITERIAL, ADRESABIL (SETAT SA DETECTEZE FUM/TEMPERATURA) MONTAT APARENT PE PLAFON, ECHIPAT CU SOCLU
- ECS — ECHIPAMENT DE CONTROL SI SEMNALIZARE

Instrumente Structurale 2014-2020

ENTITATE CONTRACTANTA
BENEFICIARY

COMPANIA NAȚIONALĂ DE CĂI FERATE "C.F.R." S.A.
ROMANIAN NATIONAL RAILWAY COMPANY

CONTRACTANT/CONTRACTOR
ASOCIEREA/JV

BAICONS IMPEX S.R.L. J40/9877/2001

I.S.P.C.F. S.A. J40/246/1992

	NUME/NAME	SEMNATURA/ SIGNATURE
PROIECTAT/ DESIGNED	ing. Vlad PETEAN	
VERIFICAT/ VERIFIED	ing. Sonia TIU	
AVIZAT/ ADVICED	ing. Marin BAICU	

DENUMIRE INVESTIȚIE/ INVESTMENT NAME	"Studiu de Fezabilitate pentru Electrificarea şi Reabilitarea liniei de cale ferată Constanţa - Mangalia" "Feasibility Study for Electrification and Rehabilitation of the Constanta - Mangalia Railway Line"
SECTIUNE/ SECTION	STAȚIA / STATION COSTINEȘTI
SPECIALITATE/ SPECIALITY	INSTALAȚII DETECȚIE, SEMNALIZARE SI AVERTIZARE INCENDIU / FIRE DETECTION, SIGNALING AND WARNING INSTALLATIONS
OBIECT/ OBJECT	CLĂDIRE DISTRICT IFTE / FIET DISTRICT BUILDING
DENUMIRE PLAN/ NAME PLAN	SCHEMĂ BLOC DETECȚIE INCENDIU/ FIRE DETECTION BLOCK SCHEME

DATĂ/DATE:	SCARĂ/SCALE:	COD PLAN/ PLAN CODE:	SF	6	SF	13	Idsai	C05	101	R4
09.2023	%									