SECTIUNE TRANSVERSALA

Sc 1:50

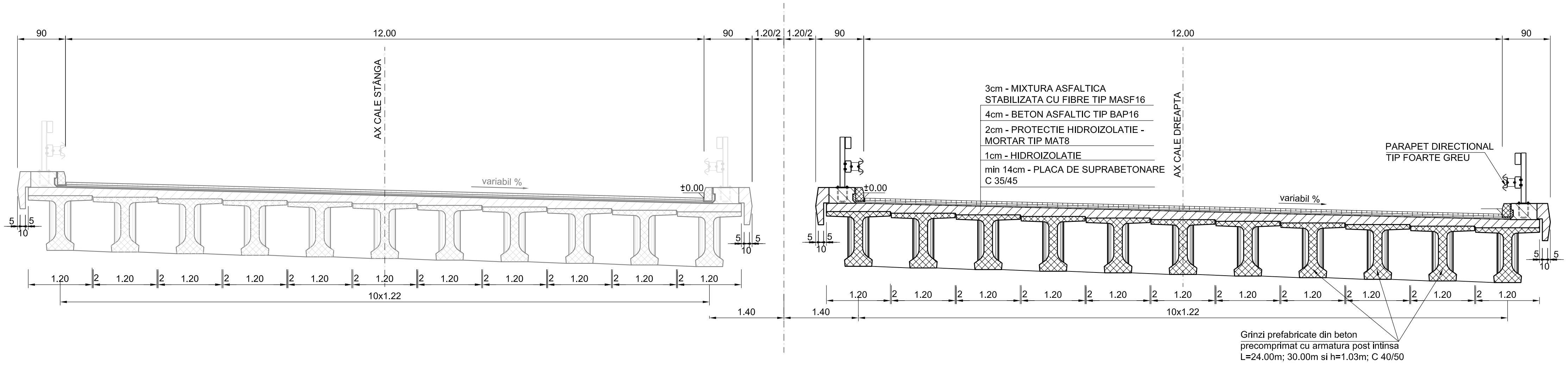

NOTA:
SE APLICA LA STRUCTURILE:
5; 133;

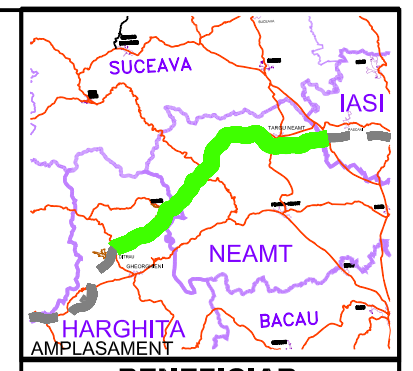

BENEFICIAR

COMPANIA NATIONALA DE AUTOSTRAZI SI DRUMURI NATIONALE DIN ROMANIA

PROIECTANT

IPTANA S.A.

INVESTITIA

AUTOSTRADA
DITRAU -TARGU NEAMT

CONTRACT Nr: 92 / 58623 / 4275

FAZA DE PROIECTARE
Studiu de Fezabilitate

Proiectat	Desenat
ing. R. Popa	th. M. Albu
Verificat	Sef Proiect
ing. C. Gâdea	ing. V. Osman

LUCRARI DE PODURI

Scara: 1:50

Data: IANUARIE 2011

SECTIUNE TRANSVERSALA
pt. podurile cu gr. pref. prec
cu armatura post intinsa
L=24.00, 30.00 m; h=1.03 m

Cod: IPT-SF-P-ST-005 | Rev. 0