Secțiune transversală/ *Cross section*

Scara/*Scale* 1:50

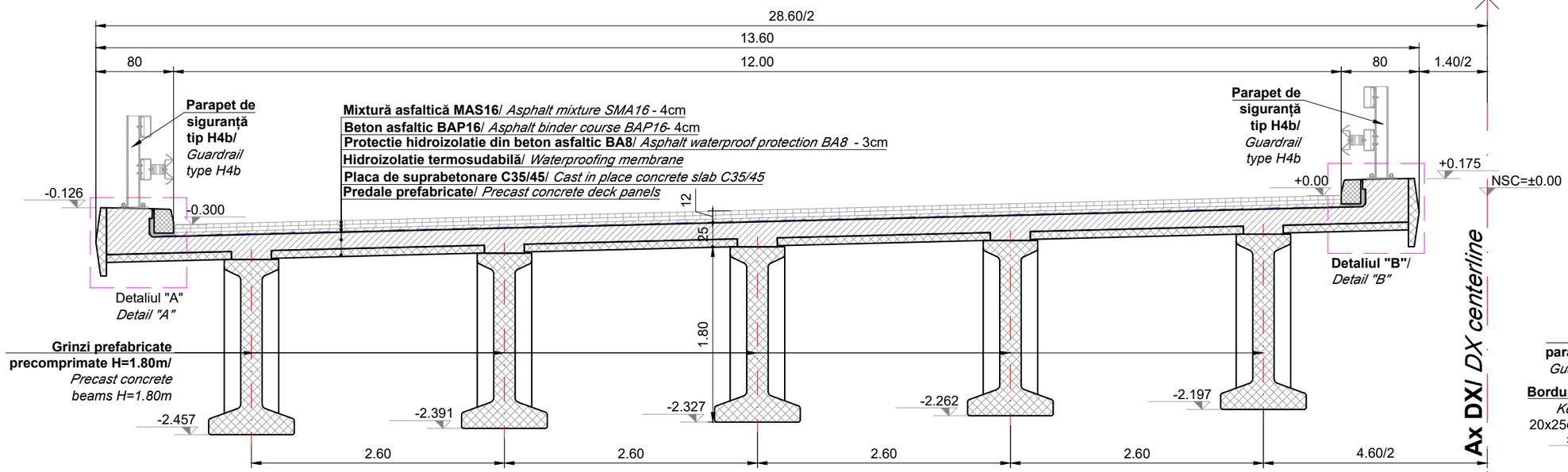

Detaliul "B"/ *Detail B*

Scara/*Scale* 1:20

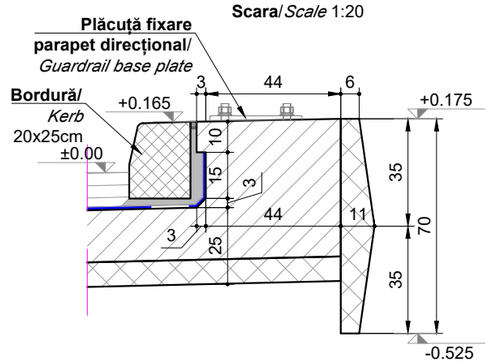

Detaliul "A"/ *Detail A*

Scara/*Scale* 1:20

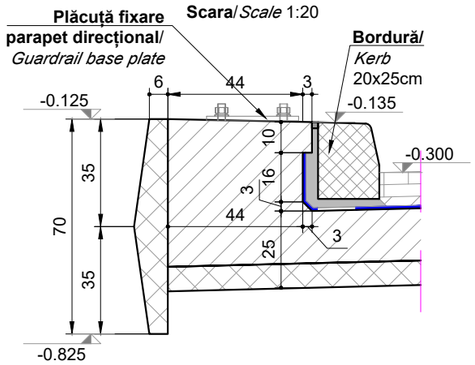

Materiale

Element	Clasa de rezistenta	Clasa de expunere	Raport A/C	Clasa de cloruri	Dozaj minim ciment [kg]	D_{max} [mm]	Consistenta
Beton							
Beton egalizare	C12/15	X0	-	1.00	-	32	S4
Piloti forati	C25/30	XC2	0.55	0.20	375	22.4	S3
Radiere	C25/30	XC2; XF2	0.55	0.20	300	32	S3
Elevatii	C30/37	XC4; XF4; XD1	0.45	0.20	340	32	S3
Placi racordare	C25/30	XC2; XF2	0.55	0.20	300	32	S4
Grinzi de rezemare	C25/30	XC2; XF2	0.55	0.20	300	32	S4
Placa de suprabetonare	C35/45	XC4; XF4; XD3	0.45	0.20	340	22.4	S3
Grinzi prefabricate	C40/50	XC4; XF4; XD3	0.45	0.10	340	16	S3
Pereu	C30/37	XC4; XF4; XD1	0.45	0.20	340	22.4	S4
Fundații pereu	C25/30	XC2	0.60	0.20	280	32	S4
Otel							
Armatura nepretensionata	B500 C						
Armatura pretensionata	Y 1860						
Confectii metalice	S235 JR						

NORMATIVE DE REFERINTA:

- Eurocod 0 si anexele nationale - Bazele proiectarii structurale
- Eurocod 1 si anexele nationale - Actiuni la structuri
- Eurocod 2 si anexele nationale - Proiectarea structurilor din beton
- Eurocod 3 si anexele nationale - Proiectarea structurilor din otel
- Eurocod 4 si anexele nationale - Proiectarea structurilor compozite otel-beton
- Eurocod 7 si anexele nationale - Proiectarea geotehnica
- NP 123:2010 - Normativ privind proiectarea geotehnica a fundatiilor pe piloti
- Eurocod 8 si anexele nationale - Proiectarea structurilor pentru rezistenta la cutremur
- P100-1:2013 - Cod de proiectare seismica

- SR EN 206+A1 - Beton - Partea 1: Specificatie, performanta, productie si conformitate
- EN 10025 - Produse laminate la cald din oteluri pentru constructii
- EN 10080 - Oteluri pentru armarea betonului. Oteluri sudabile pentru beton armat
- EN 10138 - Otel pretensionat
- ST 009-2011 - Specificatie tehnica privind produse din oţel utilizate ca armături: cerinţe şi criterii de performanţă

- EN 1536 - Executia lucrarilor geotehnice speciale - Piloti forati
- EN 1337 - Aparate de reazem pentru structuri

NOTA

- Categoria de importanta "C"
- Clasa de incarcare: grupa 1.a cf. SR EN 1991-2:2004
- Zonare seismica: a_g=0.20g, T_C=0.70s cf. P100-1:2013
- Exigenta de verificare: A_4, B_2, D

IORDĂNESCU I. CONSTANTIN ROMANIA MLPAT NR: 213 A4, B2, D2 INGINER VERIFICATOR PROIECTE

PROIECTANT / *DESIGNER:*
S.C. CONSITRANS S.R.L.

BENEFICIAR / *BENEFICIARY:*
MUNICIPIUL ARAD, MUNICIPIUL ORADEA, CONSILIUL JUDETEAN ARAD, CONSILIUL JUDETEAN BIHOR
CNAIR

INVESTITIA / *INVESTMENT*:
ACTUALIZARE/COMPLETARE/REVIZUIRE (S.F. + P.A.C. + P.O.E + P.T.E.) "DRUM EXPRES ARAD ORADEA"
ACTUALIZATION/COMPLETION (S.F. + P.A.C. + P.O.E + P.T.E.) "EXPRESS ROAD ARAD ORADEA"

FAZA PROIECTARE / *DESIGN STAGE:*
PROIECT TEHNIC DE EXECUTIE / *EXECUTION TECHNICAL PROJECT*

Contract /*Contract:* 14724/01.07.2021 **Proiect** /*Project no.:* 001/2021	**Data** / *Date:* *11.2023*	**Scara** /*Scale:* *1:50* *1:20*

FUNCTIA / *POSITION:*	**NUME** / *NAME:*	SEMNATURA / *SIGNATURE:*
COORDONATOR DE PROIECT/ *PROJECT MANAGER*	ing. S. VEACESLAV	
SEF PROIECT SPECIALITATE / *TEAM LEADER*	ing. D. COVELTIR	
PROIECTAT / *DESIGNER:*	ing. V. URDAREANU	
VERIFICAT / *INTERNAL CHECKER:*	ing. D. COVELTIR	

Titlu plansa / *Drawing title:*
Sectiune transversala/
Cross section
Pasaj pe DL HU peste DX la km 2+070
Bridge on DL HU over DX at km 2+070

LUCRARI DE POD / *BRIDGE WORKS*

Cod plansa / *Drawing code*:
CST-0121-PTE-0-DX- **02-P65-STS-01-R00**

REV/ *REV.*	**DATA/** *DATE:*	**DETALII REVIZIE** / *REVISION DETAILS:*	**PROIECTAT** / *DESIGNER:*
R00	*11.2023*	*P.T.E.*	*Consitrans*

UNIUNEA EUROPEANĂ
Instrumente Structurale 2014-2020
PROIECT CO-FINANȚAT DIN FONDUL DE COEZIUNE, PRIN PROGRAMUL OPERAȚIONAL INFRASTRUCTURĂ MARE / *PROJECT CO-FINANCED FROM THE COHESION FUND,THROUGH THE LARGE INFRASTRUCTURE OPERATIONAL PROGRAM*